NÁRODNÍ MUZEUM

Národní muzeum
příspěvková organizace nepodléhající zápisu do obchodního rejstříku zřízená zřizovací listinou Ministra kultury č. j. 17461/2000 ze dne 27. 12. 2000
se sídlem Václavské náměstí 68, 115 79 Praha 1
IČO: 00023272, DIČ: CZ00023272
zastoupená PhDr. Michalem Lukešem, Ph.D., generálním ředitelem

vypisuje poptávku č.j. 2020/4244/NM
na nájemce prostor sloužících podnikání určeného k provozování obchodu se suvenýry a poskytování informačních služeb v prostorách Historické budovy Národního muzea, dle ust. § 1772 zákona č. 89/2012 Sb., občanského zákoníku

I. Předmět nájmu

Předmětem nabídky je nájem prostor sloužících k provozování obchodu se suvenýry a poskytování informačních služeb nacházející se v prvním patře v Historické budovy Národního muzea (dále jen „HBNM"), Václavské náměstí 68, Praha 1, 115 79, budova č.p. 1700, parc. č. 1, katastrální území Nové Město, obec Praha. Obchod se suvenýry bude sloužit pro návštěvníky HBNM.

Celková výměra pronajímaného prostoru sloužícího podnikání v HBNM je 58,24 m^2. Jedná se o část místnosti umístěné v prvním patře Historické budovy s označením 10.149.

Přesné vymezení pronajímaného prostoru v HBNM je zobrazeno v situačním plánu v příloze č. 2 tohoto dokumentu.

Provozní prostor je Pronajímatelem kompletně vybaven za účelem prodeje a má následující vybavení, které bude součástí pronájmu a je detailněji popsáno v příloze č. 3.

Součástí prodejny je také osvětlení prostor, zabezpečení a ostraha souvisejí s ostrahou budovy (nikoli s ostrahou zboží nájemce), internetové připojení.

A: Václavské náměstí 68, 110 00 Praha 1, Česká republika T: +420 224 497 111 I F: +420 224 226 488
E: nm@nm.cz I W: www.nm.cz U: č.ú. 6331011/0710
IČ: 00023272 DIČ: CZ00023272

Veškeré vybavení je v majetku pronajímatele a bude sloužit v rámci nájemného Nájemci k vykonávání obchodní činnosti.

II. Účel nabídky

1. Záměrem Národního muzea je zajistit užívání části místnosti 10.149 jako obchodu se suvenýry a zajistit tak další služby pro návštěvníky HBNM. Zájemce zde bude prodávat nejen zboží Národního muzea, ale pronajímatel umožní zájemci prodej vlastního zboží, které musí být v souladu s kulturním významem a důstojností Národního muzea. Zboží, které bude nájemce v obchodě prodávat podléhá předchozímu písemnému schválení pronajímatele. Je možné před podáním nabídky projednat vhodnost zboží se zadavatelem VŘ (kontaktní osoba článek V.).

2. Podmínky nabídky jsou uvedeny v příloze č. 1 tohoto dokumentu. Pronajímatel prohlašuje, že nájemci nedá souhlas se zřízením sídla společnosti.

III. Minimální výše nájemného

Minimální výše nájemného na 1 m^2 je stanovena ve výši 488,28 Kč bez DPH. Minimální výše nájemného je stanovena za předmět nájmu ve výši 30.000,00 Kč bez DPH. Výše nájemného byla stanovena na základě průměrné ceny nájemného za 1 m^2 v místě a čase obvyklé a zahrnuje odpovídající výši provozních nákladů přímo spojených s provozováním obchodu. Nabídková cena musí být stanovena v českých korunách bez DPH.

IV. Doba nájmu

Doba nájmu je stanovena na dobu určitou v délce dvaceti čtyř měsíců ode dne počátku nájmu HBNM s tím, že prostory v HBNM budou předány nájemci dne 27. 8. 2020. Provoz obchodu bude zahájen nejpozději 31. 8. 2020.

A: Václavské náměstí 68, 110 00 Praha 1, Česká republika T: +420 224 497 111 I F: +420 224 226 488
E: nm@nm.cz I W: www.nm.cz U: č.ú. 6331011/0710
IČ: 00023272 DIČ: CZ00023272

V. Prohlídka předmětu nájmu

Národní muzeum umožní prohlídky prostor k pronájmu. Prohlídky se uskuteční v termínu:

6. 8. 2020 ve 14:00 h

a

13. 8. 2020 v 11.00 h

Kontaktní osoba je Jan Růžička, jan_ruzicka@nm.cz, tel. 739 542 222.

VI. Požadavky na jednotný způsob zpracování nabídky

1. Nabídka bude předložena ve dvou vyhotoveních v listinné podobě a bude podepsána oprávněnou osobou, statutárním orgánem zájemce, nebo fyzickou osobou, popř. podnikatelem, případně jejich zmocněncem na základě písemné plné moci.
2. Nabídka bude obsahovat:
   a) identifikační údaje zájemce včetně uvedení odpovědného zástupce zájemce pověřeného k dalšímu jednání;
   b) výpis z obchodního rejstříku zájemce, nebo živnostenský list;
   c) nabídkovou cenu za měsíční nájem prostor bez DPH;
   d) vzorek nabízeného sortimentu upomínkových předmětů minimálně v rozsahu 15 druhů zboží, které zájemce chce prodávat v obchodě. Zájemce předloží fotografii a stručný popis jednotlivých druhů zboží;
   e) čestné prohlášení zájemce o bezdlužnosti, originály dokladů o bezdlužnosti je pronajímatel oprávněn si vyžádat před uzavřením smlouvy. Nepředložení dokladů o bezdlužnosti je důvodem k vyřazení zájemce z výběru a k jeho nahrazení dalším zájemcem v pořadí;
   f) pojistná smlouva pojištění odpovědnosti na škody způsobené třetím osobám s minimálním plněním ve výši 5 000 000 Kč
   g) doklad prokazující nejméně 3 roky praxi zájemce v provozování obchodu.
   h) písemný souhlas se zněním nájemní smlouvy. Případné návrhy na úpravu

A: Václavské náměstí 68, 110 00 Praha 1, Česká republika T: +420 224 497 111 | F: +420 224 226 488
E: nm@nm.cz | W: www.nm.cz U: č.ú. 6331011/0710
IČ: 00023272 DIČ: CZ00023272

vzoru nájemní smlouvy je možné předložit jako dotaz k tomuto VŘ, anebo zvlášť v samostatném dokumentu; uvážíme jejich zapracování a případně o nich budeme jednat, vyhrazujeme si však právo ponechat Smlouvu beze změny.

VII. Způsob podání nabídek

1. Zájemce zašle nabídku v listinné podobě zpracovanou v českém jazyce v řádně zalepené obálce, na přelepu opatřené razítkem zájemce, zřetelně označenou: **NEOTVÍRAT - Pronájem obchodu se suvenýry v Historické budově Národního muzea**, poštou DOPORUČENĚ na adresu zadavatele Národní muzeum, Vinohradská 1, Praha 1, 110 00, nebo doručí osobně do podatelny Národního muzea, Vinohradská 1, Praha 1, a to v pracovních dnech pondělí až pátek 10:00 – 14:00 hod. Nabídky je nutné doručit nejpozději **dne 20. 8. 2020 do 11.00 hodin.**

2. Nabídky došlé, nebo osobně podané po tomto termínu nebudou do výběrového řízení zařazeny.

VIII. Způsob hodnocení nabídek

Hodnotit se bude nabídková cena bez DPH. Hodnotící kritérium nabídková cena je maximalizační. Hodnotit se budou nabídky, které splnily vyhlášené podmínky. Nabídky budou seřazeny podle výše nabídkové ceny vzestupně. Nabídka s nejvyšší nabídkovou cenou se umístí na prvním místě.

IX. Práva zadavatele

1. Národní muzeum si vyhrazuje právo na změnu, upřesnění nebo doplnění podmínek, právo nepřijmout nabídku v celém rozsahu, právo odmítnout všechny nabídky a právo řízení zrušit bez udání důvodu.

2. Výběrem nejvhodnější nabídky nevzniká právní vztah. Národní muzeum si vyhrazuje právo jednat o smlouvě a upřesnit její konečné znění.

3. Zájemce nemá nárok na náhradu nákladů vynaložených v souvislosti s účastí v

A: Václavské náměstí 68, 110 00 Praha 1, Česká republika T: +420 224 497 111 I F: +420 224 226 488
E: nm@nm.cz I W: www.nm.cz U: č.ú. 6331011/0710 IČ: 00023272 DIČ: CZ00023272

tomto řízení.

4. Národní muzeum si vyhrazuje právo ověřit si informace uvedené zájemcem v nabídce.
5. Národní muzeum si vyhrazuje právo požádat zájemce o vysvětlení nabídky písemnou i ústní formou a o případné doplnění nabídky.
6. Nabídka je určena jen přímým zájemcům podnikajícím v oboru.

.....

Ing. Rudolf Pohl
Provozní náměstek

Přílohy

Příloha č. 1 - Podmínky a doplňující informace výběrového řízení

Příloha č. 2 - Situační plán

Příloha č. 3 - Soupis vybavení obchodu – projektová dokumentace

Příloha č. 4 - Návrh smlouvy

A: Václavské náměstí 68, 110 00 Praha 1, Česká republika
T: +420 224 497 111 | F: +420 224 226 488
E: nm@nm.cz | W: www.nm.cz
U: č.ú. 6331011/0710
IČ: 00023272
DIČ: CZ00023272

NÁRODNÍ MUZEUM

Příloha č. 1

Podmínky a doplňující informace výběrového řízení – obchod 1.p.

1. Provozovatel je povinen prokázat nejméně tříletou zkušenost s provozováním obchodu zařízení např. čestným prohlášením, nájemní smlouvou, referencemi apod.
2. Vybraný provozovatel předloží originály dokladů o bezdlužnosti a o pojištění odpovědnosti na škody způsobené třetím osobám s minimálním plněním ve výši 5 000 000 Kč nejpozději 3 dny před podpisem nájemní smlouvy.
3. Provozovatel složí před podpisem nájemní smlouvy na účet pronajímatele jistotu ve výši dvou nájmů.
4. Provozovatel zajistí na vlastní náklady veškeré opravy vybavení.
5. Provozovatel přizpůsobí provoz zařízení bezpečnostním a provozním parametrům Národního muzea a bude souhlasit se zásahy Národního muzea do provozu zařízení ve smyslu těchto podmínek.
6. Platba za spotřebu energií, odpovídající výši provozních nákladů přímo spojených s provozováním obchodu, je započtena v ceně nájmu.
7. Provozní doba bude kopírovat otevírací dobu objektu.
8. Zájemce bere na vědomí, že jakékoliv změny předmětu nájmu nad rámec běžné údržby bude možné provádět pouze s písemným předchozím souhlasem pronajímatele. Pronajímatel může svůj souhlas vázat na další souhlas správních orgán (zejména orgánů památkové péče).
9. Zájemce bude prodávat zboží pronajímatele. Toto zboží bude prodávat vlastním jménem a za ceny, které budou uvedeny v ceníku zboží pronajímatele. Za toto zboží zájemce přebere hmotnou odpovědnost. Prodejem tohoto zboží nevzniká nájemci žádný zisk. Jedná se o vybrané druhy zboží, které Národní muzeum nabízí na svém e-shopu.
10. Pronajímatel má právo rozhodovat o způsobu vystavení svého zboží v obchodě, přičemž celková plocha vystavovaných předmětů a publikací v obchodě, které náleží pronajímateli bude činit max 20%.
11. Pronajímatel umožní zájemci prodej vlastního zboží. Pronajímatel si však výslovně vymiňuje, že prodej veškerého zboží (rozsah, druh a množství) prodávaného v obchodě HBNM podléhá předchozímu písemnému souhlasu pronajímatele. Prodávané zboží musí být v souladu s kulturním významem a důstojností Národního muzea. Výslovně je zakázán prodej zboží se sexuální tématikou, losů, výherního artiklu apod. Povolení a certifikáty na zboží, jehož prodej je takovými povoleními či certifikáty podmíněn si vyřizuje zájemce na své náklady. Stejně tak i vytvoření zvláštních podmínek, které jsou s prodejem zboží spojeny, jdou na účet zájemce. Národní muzeum si vyhrazuje právo vyloučit z prodeje v muzejním obchodě předměty a zboží neslučující se s posláním instituce vyplývající ze zakládající listiny Národního

A: Václavské náměstí 68, 110 00 Praha 1, Česká republika E: nm@nm.cz I W: www.nm.cz IČ: 00023272
T: +420 224 497 111 I F: +420 224 226 488 U: č.ú. 6331011/0710 DIČ: CZ00023272

12. Nájemce uhradí částku představující 5 % z tržeb z prodeje vlastního zboží tzn. zboží, které nájemce prodává na vlastní účet.

13. Za účelem obratového nájemného je nájemce povinen hlásit věrohodným způsobem (kopie EET, výpisem z registrační pokladny apod.) pronajímateli každý měsíc veškeré své obraty (bez DPH) dosažené v prodejně, a to vždy k 5. dni následujícího měsíce takto:

    a) zvlášť za zboží, které do prodejny dodal pronajímatel dle čl. 9 této přílohy,

    b) zvlášť za veškeré ostatní zboží, které nájemce v pronajatých prostorách prodal.

14. Soutěžený obchod bude vybavený nábytkem; konkrétní popis v příloze č. 2. Jedná se o pult, osvětlení včetně počítače, monitoru a židle. Zabezpečený a vybavený internetem.

15. Rozmístění zboží zájemce v obchodě bude schvalovat pronajímatel.

16. Zájemce je povinen zajistit prodej zboží prostřednictvím platebních karet na své náklady (vč. zajištění platebního terminálu na zboží).

17. Zájemce bude poskytovat informační služby zákazníkům (návštěvníkům). Jedná se o informování návštěvníků o činnosti pronajímatele (aktuální výstavy ve všech objektech, umístění dalších objektů objednatele, výše vstupného apod.) a distribuci propagačních materiálů pronajímatele.

18. V těsné blízkosti soutěženého prostoru viz příloha č. 2 – Situační plán se nachází prostor provozovny s prodejem drobného občerstvení s několika místy k sezení, který bude provozován jiným dodavatelem.

19. V případě, že v nabídce bude uvedena cena, která se jeví ve vztahu k obecným tržním podmínkám jako nepřiměřeně vysoká, vyzveme Vás k objasnění takovéto ceny. Pokud se Vám nepodaří vysvětlit výši nabídkové ceny objektivními příčinami, nebo pokud této ceny má být dosaženo porušováním předpisů, můžeme takovou nabídku z výběrového řízení vyřadit.

20. Nová budova Národního muzea a Historická budova Národního muzea jsou propojeny tunelem v jeden celek – komplex Národního muzea. Návštěvníci se mohou volně pohybovat v celém muzejním komplexu. Celková roční návštěvnost muzejního komplexu za rok 2019 byla 895 469 návštěvníků.

A: Václavské náměstí 68, 110 00 Praha 1, Česká republika
T: +420 224 497 111 | F: +420 224 226 488
E: nm@nm.cz | W: www.nm.cz
U: č.ú. 6331011/0710
IČ: 00023272
DIČ: CZ00023272

Příloha č. 2

Situační plán

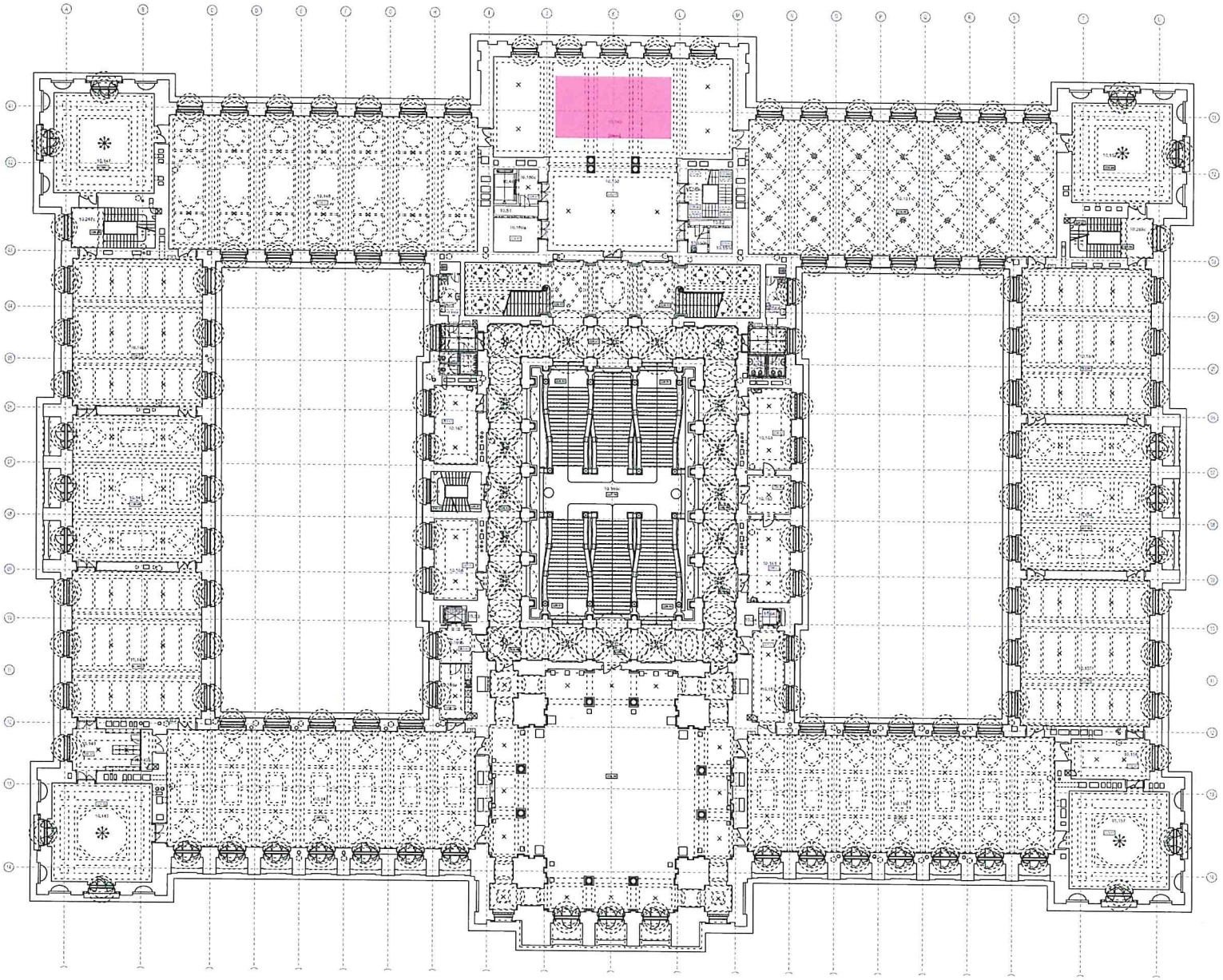

LEGENDA:

ŘEŠENÝ PROSTOR

VÝŠKOVÝ SYSTÉM Bpv
+/-0,00 = 000,00 m n.m.

PROJEKT
MUZEUM SHOP
Návrh interiéru prostoru pro muzejní obchod

INVESTOR
Národní Muzeum
Václavské náměstí 68, 110 00 Praha 1

ARCHITEKT
Jiří Prokopec
T 777 017 671, E designarch@seznam.cz
Zuzana Drahotová
T 604 928 396, E zuzana.drahotova@gmail.com

STUPEŇ
SPD - soupis prací a dodávek

DATUM
07.07.2020

MĚŘÍTKO
1:350

NÁZEV VÝKRESU
PŮDORYS I.PATRA

ČÍSLO VÝKRESU
C.1

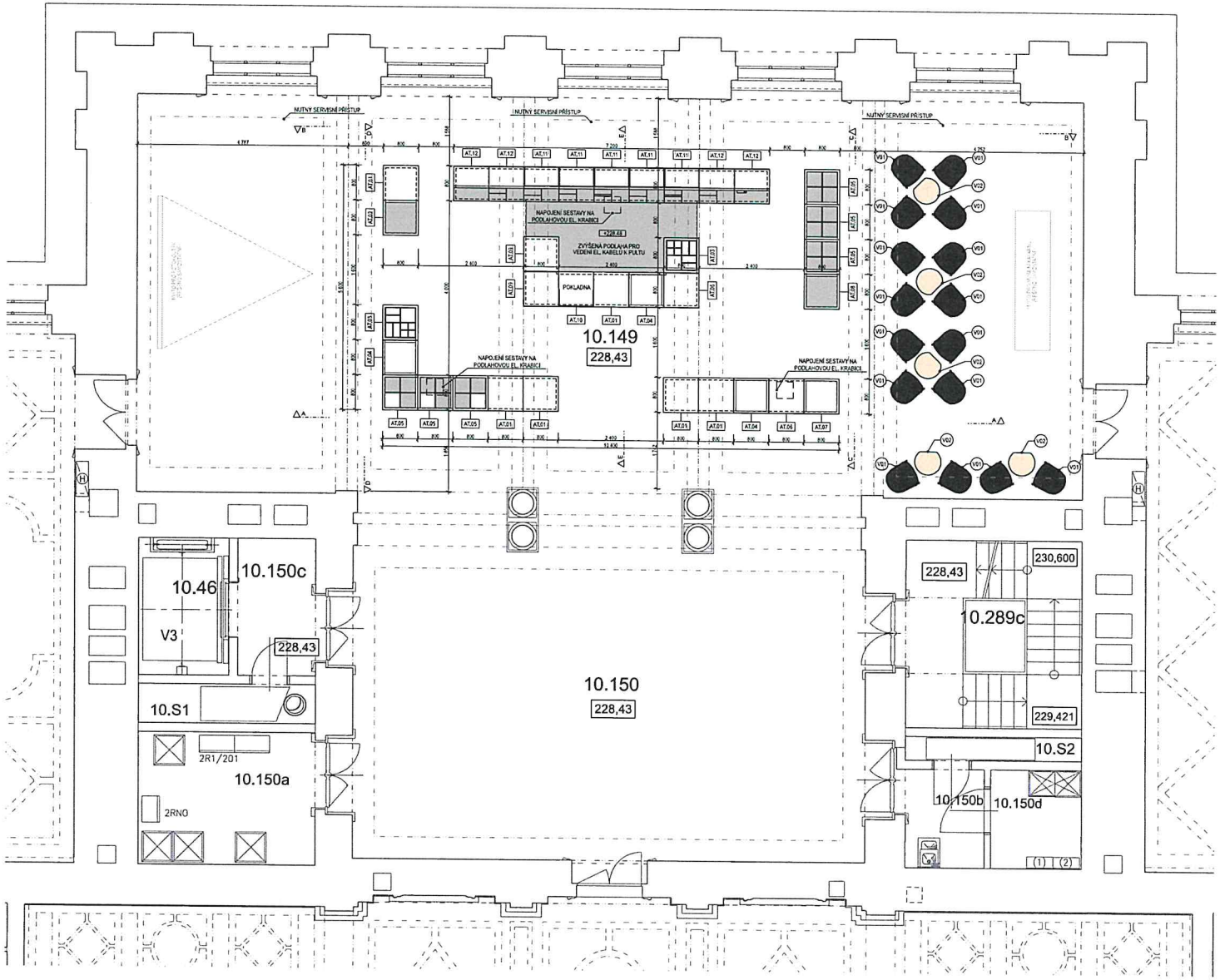

LEGENDA MATERIÁLŮ:

- M1 - MDF, BÍLÝ LAK
- M2 - MDF, ZRCADLOVÝ OBKLAD
- M3 - MDF, METALICKY ŠEDÝ LAK
- M4 - ČIRÉ SKLO
- M5 - MLÉČNÉ SKLO

POZNÁMKY:

VÝKRES NENAHRAZUJE VÝROBNÍ NEBO DÍLENSKOU DOKUMENTACI.
ARCHITEKT POŽADUJE PŘED ZAHÁJENÍM VÝROBY NEBO MONTÁŽI, PŘEZKOUŠENÍ VÝROBNÍ, DÍLENSKÉ, PŘÍPADNĚ MONTÁŽNÍ DOKUMENTACE NA VŠECHNY ČÁSTI INTERIÉRU K ODSOUHLASENÍ.

DOKUMENTACI ZAJISTÍ A PŘEDLOŽÍ VYBRANÝ DODAVATEL.
MATERIÁL A POVRCHOVÁ ÚPRAVA BUDOU VYVZORKOVÁNY A PŘEDLOŽENY KE SCHVÁLENÍ ARCHITEKTOVI.

SOKLY BUDOU ZHOTOVENY NA ZÁKLADĚ FINÁLNÍHO ROZMÍSTĚNÍ MODULŮ TAK, ABY NA SEBE NAVAZOVALY A TVOŘILY JEDNOU PRŮBĚŽNOU LINIE.

ORIENTACE JEDNOTLIVÝCH MODULŮ, TZN. OTEVŘENÉ SPODNÍCH ULOŽNÝCH PROSTOR, BUDE PŘEPSÁNO NA KONKRÉTNÍM POZICÍM V RÁMCI PODORYSNÉHO USPOŘÁDÁNÍ SHOPU.

MÍSTNOST ČÍSLO	MÍSTNOST ÚČEL VYUŽITÍ	PLOCHA [m] ²	VÝŠKA SVĚTLÁ [m]
10.149	foyer	199,33	6,30
10.150	foyer	101,55	6,19
10.150a	technická místnost - serverovna	12,68	6,50
10.150b	úklid	4,61	6,50
10.150c	manipulace	6,28	6,75
10.150d	technická místnost - serverovna	4,92	6,50

VÝŠKOVÉ ÚROVŇ BPV
+/-0,00 = 000,00 m n.m.

PROJEKT
MUZEUM SHOP
Návrh interiéru prostoru pro manipulaci zboží

INVESTOR
Národní Muzeum
Václavské náměstí 68, 115 00 Praha 1

ARCHITEKT
JAFÉ Prokopec
T 777 617 671, E design@prokopec.cz

Suzana Drabotová
T 608 329 395, E suzana.drabotova@gmail.com

STUPEŇ
SPD - soupis prací a dodávek

DATUM
07.07.2020

MĚŘÍTKO
1:50

NÁZEV VÝKRESU
PŮDORYS / NÁVRH

ČÍSLO VÝKRESU

Příloha č. 3

Soupis vybavení obchodu

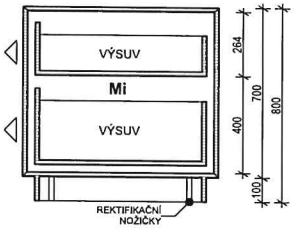

ŘEZ A

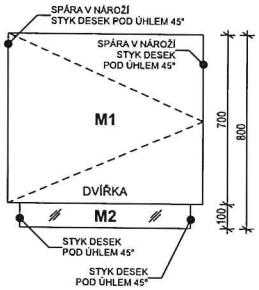

POHLED 1

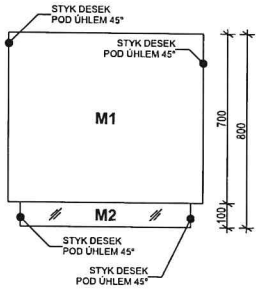

POHLED 2

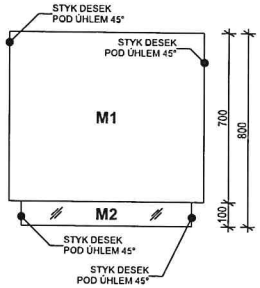

POHLED 3

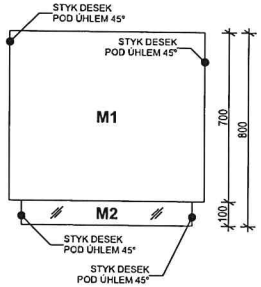

POHLED 4

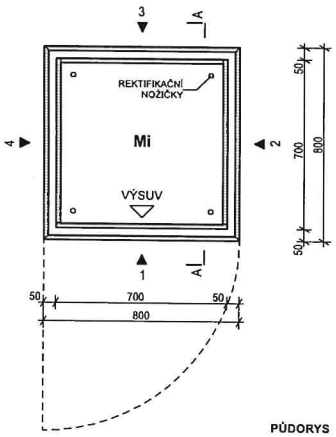

PŮDORYS

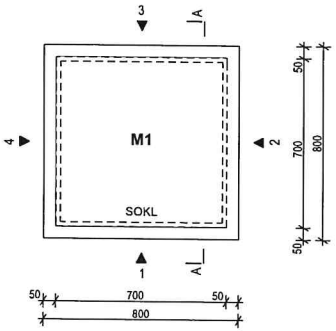

POHLED SHORA

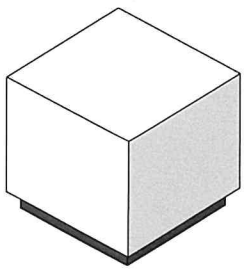

AXONOMETRIE

MATERIÁL:

VNĚJŠÍ:
M1 - MDF, LAK, BÍLÝ, LESK
M2 - MDF, OBKLAD ZRCADLEM, FÓLIE, HPL (VNĚJŠÍ I VNITŘNÍ STRANA), REF. TISCHLERZENTRUM GesmbH, MIRROR GLASS, MIRROR 111, MIRROR KANTE
M3 - MDF, LAK, METALICKÝ, TMAVĚ ŠEDÝ
M4 - SKLO, BEZPEČNOSTNÍ, TRANSPARENTNÍ, ANTIREFLEXNÍ, REF. AGC PRO VITRÍNY A VYSTAVOVÁNÍ

VNITŘNÍ:
Mi - MDF, LAK, BÍLÝ, LESK

VÝSUVY - KROMĚ POHLEDOVÝCH PLOCH SE JEDNÁ O SYSTÉMOVÉ VÝROBKY, VŠECHNY ZAHRNUJÍ DOJEZDY

KOVÁNÍ - SKRYTÉ (PANTY, ATD..), REKTIFIKAČNÍ/STAVITELNÉ NOŽIČKY

ÚCHYTY - TIP-ON, VYSOKÝ ZDVIH

OSVĚTLENÍ - SKRYTÉ, LED, PŘÍPADNĚ S DIFUZÉREM, VYSOKÝ VÝKON

POZNÁMKY:

VÝKRES NENAHRAZUJE VÝROBNÍ NEBO DÍLENSKOU DOKUMENTACI.

ARCHITEKT POŽADUJE PŘED ZAHÁJENÍM VÝROBY NEBO MONTÁŽE PŘEDLOŽENÍ VÝROBNÍ, DÍLENSKÉ, PŘÍPADNĚ MONTÁŽNÍ DOKUMENTACE NA VŠECHNY ČÁSTI INTERIÉRU K ODSOUHLASENÍ.

DOKUMENTACI ZAJISTÍ A PŘEDLOŽÍ VYBRANÝ DODAVATEL.

MATERIÁL A POVRCHOVÁ ÚPRAVA BUDOU VYVZORKOVÁNY A PŘEDLOŽENY KE SCHVÁLENÍ ARCHITEKTOVI.

SOKLY BUDOU ZHOTOVENY NA ZÁKLADĚ FINÁLNÍHO ROZMÍSTĚNÍ MODULŮ TAK, ABY NA SEBE NAVAZOVALY A TVOŘILY JEDNOU PRŮBĚŽNOU LINII.

ORIENTACE JEDNOTLIVÝCH MODULŮ, TZN. OTEVÍRÁNÍ SPODNÍCH ÚLOŽNÝCH PROSTOR, BUDE PŘIZPŮSOBENA KONKRÉTNÍM POZICÍM V RÁMCI PŮDORYSNÉHO USPOŘÁDÁNÍ SHOPU.

VÝŠKOVÝ SYSTÉM Bpv
+/-0,00 = 000,00 m n.m.

PROJEKT
DVORANA
Návrh interiéru prostoru pro muzejní obchod

INVESTOR
Národní Muzeum
Václavské náměstí 68, 110 00 Praha 1

ARCHITEKT
Jiří Prokopec
T 777 017 671, E designarch@seznam.cz
Zuzana Drahotová
T 604 928 396, E zuzana.drahotova@gmail.com

STUPEŇ
SPD - soupis prací a dodávek

DATUM
07.07.2020

MĚŘÍTKO
1:20, 1:100

NÁZEV VÝKRESU
AT.01, modul shopu

ČÍSLO VÝKRESU
D.1.401

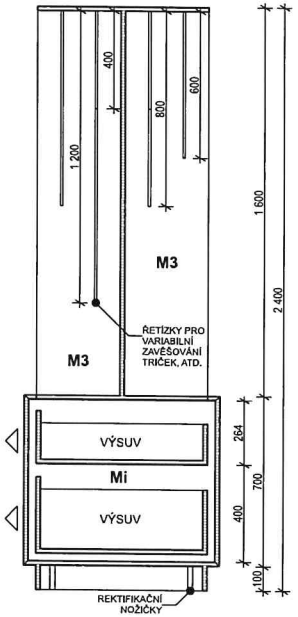

ŘEZ A

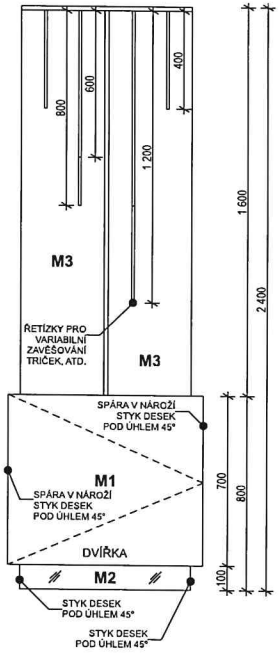

POHLED 1

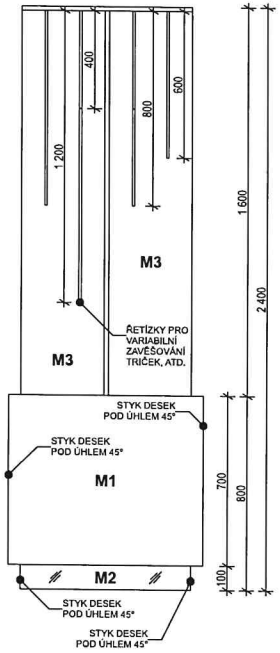

POHLED 2

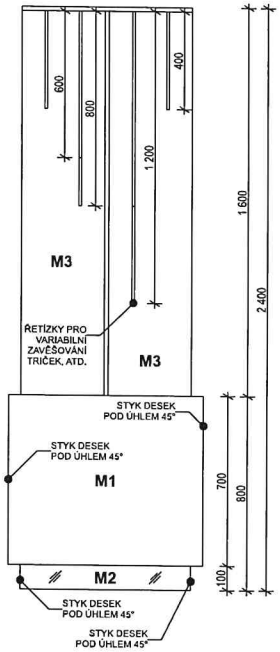

POHLED 3

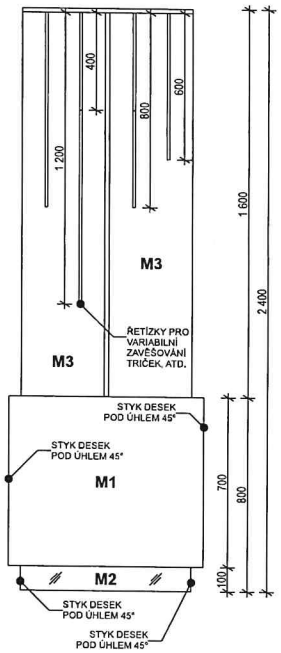

POHLED 4

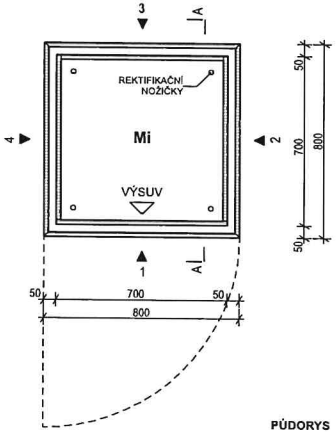

PŮDORYS

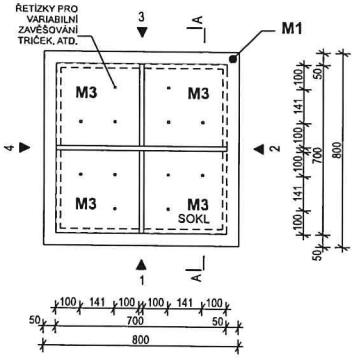

POHLED SHORA

DOPORUČENÍ:

SOUČÁSTÍ NÁVRHU JSOU OSAZENY ŘETÍZKY, KTERÉ UMOŽŇUJÍ FLEXIBILITU UCHYCOVÁNÍ PRODEJNÍCH PŘEDMĚTŮ. TUTO FLEXIBILITU MŮŽE NAHRADIT I PERFOROVANÁ TYČ/PÁSOVINA. PŘI VYSTAVOVÁNÍ TRIČEK ČI JINÝCH TEXTILNÍCH DOPLŇKŮ DOPORUČUJEME VZOROVÉ PRODUKTY ZAVĚSIT NA HÁČKY NEBO UŽŠÍ RAMÍNKA.

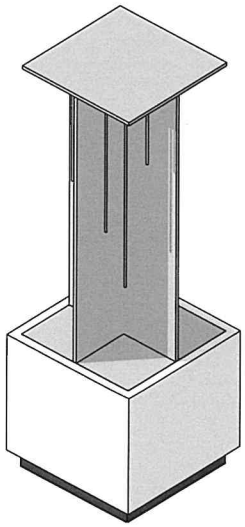

AXONOMETRIE

MATERIÁL:

VNĚJŠÍ:
M1 - MDF, LAK, BÍLÝ, LESK
M2 - MDF, OBKLAD ZRCADLEM, FÓLIE, HPL (VNĚJŠÍ I VNITŘNÍ STRANA), REF. TISCHLERZENTRUM GesmbH, MIRROR GLASS, MIRROR 111, MIRROR KANTE
M3 - MDF, LAK, METALICKÝ, TMAVĚ ŠEDÝ
M4 - SKLO, BEZPEČNOSTNÍ, TRANSPARENTNÍ, ANTIREFLEXNÍ, REF. AGC PRO VITRÍNY A VYSTAVOVÁNÍ

VNITŘNÍ:
Mi - MDF, LAK, BÍLÝ, LESK

VÝSUVY - KROMĚ POHLEDOVÝCH PLOCH SE JEDNÁ O SYSTÉMOVÉ VÝROBKY, VŠECHNY ZAHRNUJÍ DOJEZDY

KOVÁNÍ - SKRYTÉ (PANTY, ATD..), REKTIFIKAČNÍ/STAVITELNÉ NOŽIČKY

ÚCHYTY - TIP-ON, VYSOKÝ ZDVIH

OSVĚTLENÍ - SKRYTÉ, LED, PŘÍPADNĚ S DIFUZÉREM, VYSOKÝ VÝKON

POZNÁMKY:

VÝKRES NENAHRAZUJE VÝROBNÍ NEBO DÍLENSKOU DOKUMENTACI.

ARCHITEKT POŽADUJE PŘED ZAHÁJENÍM VÝROBY NEBO MONTÁŽE PŘEDLOŽENÍ VÝROBNÍ, DÍLENSKÉ, PŘÍPADNĚ MONTÁŽNÍ DOKUMENTACE NA VŠECHNY ČÁSTI INTERIÉRU K ODSOUHLASENÍ.

DOKUMENTACI ZAJISTÍ A PŘEDLOŽÍ VYBRANÝ DODAVATEL.

MATERIÁL A POVRCHOVÁ ÚPRAVA BUDOU VYVZORKOVÁNY A PŘEDLOŽENY KE SCHVÁLENÍ ARCHITEKTOVI.

SOKLY BUDOU ZHOTOVENY NA ZÁKLADĚ FINÁLNÍHO ROZMÍSTĚNÍ MODULŮ TAK, ABY NA SEBE NAVAZOVALY A TVOŘILY JEDNOU PRŮBĚŽNOU LINII.

ORIENTACE JEDNOTLIVÝCH MODULŮ, TZN. OTEVÍRÁNÍ SPODNÍCH ÚLOŽNÝCH PROSTOR, BUDE PŘIZPŮSOBENA KONKRÉTNÍM POZICÍM V RÁMCI PŮDORYSNÉHO USPOŘÁDÁNÍ SHOPU.

VÝŠKOVÝ SYSTÉM Bpv
+/-0,00 = 000,00 m n.m.

PROJEKT
DVORANA
Návrh interiéru prostoru pro muzejní obchod

INVESTOR
Národní Muzeum
Václavské náměstí 68, 110 00 Praha 1

ARCHITEKT
Jiří Prokopec
T 777 017 671, E designarch@seznam.cz
Zuzana Drahotová
T 604 928 396, E zuzana.drahotova@gmail.com

STUPEŇ
SPD - soupis prací a dodávek

DATUM
07.07.2020

MĚŘÍTKO
1:20, 1:100

NÁZEV VÝKRESU
AT.02, modul shopu

ČÍSLO VÝKRESU
D.1.402

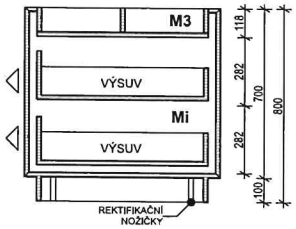

ŘEZ A

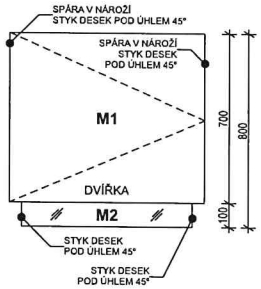

POHLED 1

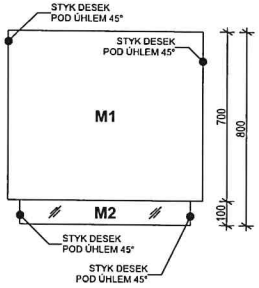

POHLED 2

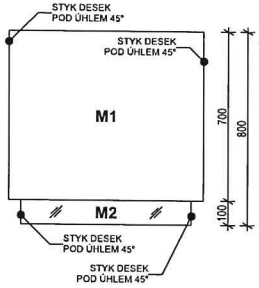

POHLED 3

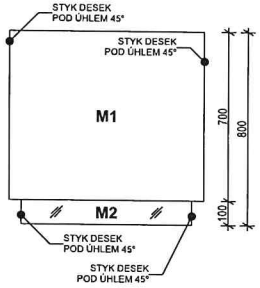

POHLED 4

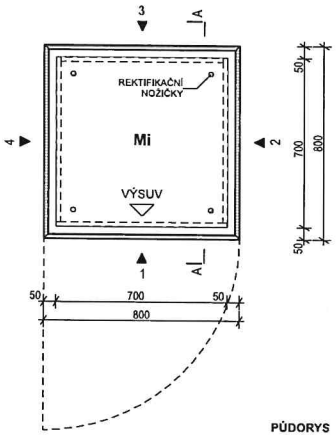

PŮDORYS

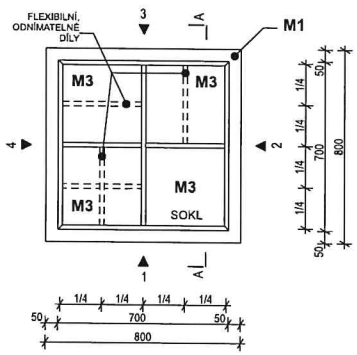

POHLED SHORA

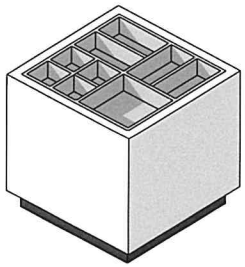

AXONOMETRIE

MATERIÁL:

VNĚJŠÍ:
M1 - MDF, LAK, BÍLÝ, LESK
M2 - MDF, OBKLAD ZRCADLEM, FÓLIE, HPL (VNĚJŠÍ I VNITŘNÍ STRANA), REF. TISCHLERZENTRUM GesmbH, MIRROR GLASS, MIRROR 111, MIRROR KANTE
M3 - MDF, LAK, METALICKÝ, TMAVĚ ŠEDÝ
M4 - SKLO, BEZPEČNOSTNÍ, TRANSPARENTNÍ, ANTIREFLEXNÍ, REF. AGC PRO VITRÍNY A VYSTAVOVÁNÍ

VNITŘNÍ:
Mi - MDF, LAK, BÍLÝ, LESK

VÝSUVY - KROMĚ POHLEDOVÝCH PLOCH SE JEDNÁ O SYSTÉMOVÉ VÝROBKY, VŠECHNY ZAHRNUJÍ DOJEZDY

KOVÁNÍ - SKRYTÉ (PANTY, ATD..), REKTIFIKAČNÍ/STAVITELNÉ NOŽIČKY

ÚCHYTY - TIP-ON, VYSOKÝ ZDVIH

OSVĚTLENÍ - SKRYTÉ, LED, PŘÍPADNĚ S DIFUZÉREM, VYSOKÝ VÝKON

POZNÁMKY:

VÝKRES NENAHRAZUJE VÝROBNÍ NEBO DÍLENSKOU DOKUMENTACI.

ARCHITEKT POŽADUJE PŘED ZAHÁJENÍM VÝROBY NEBO MONTÁŽE PŘEDLOŽENÍ VÝROBNÍ, DÍLENSKÉ, PŘÍPADNĚ MONTÁŽNÍ DOKUMENTACE NA VŠECHNY ČÁSTI INTERIÉRU K ODSOUHLASENÍ.

DOKUMENTACI ZAJISTÍ A PŘEDLOŽÍ VYBRANÝ DODAVATEL.

MATERIÁL A POVRCHOVÁ ÚPRAVA BUDOU VYVZORKOVÁNY A PŘEDLOŽENY KE SCHVÁLENÍ ARCHITEKTOVI.

SOKLY BUDOU ZHOTOVENY NA ZÁKLADĚ FINÁLNÍHO ROZMÍSTĚNÍ MODULŮ TAK, ABY NA SEBE NAVAZOVALY A TVOŘILY JEDNOU PRŮBĚŽNOU LINII.

ORIENTACE JEDNOTLIVÝCH MODULŮ, TZN. OTEVÍRÁNÍ SPODNÍCH ÚLOŽNÝCH PROSTOR, BUDE PŘIZPŮSOBENA KONKRÉTNÍM POZICÍM V RÁMCI PŮDORYSNÉHO USPOŘÁDÁNÍ SHOPU.

VÝŠKOVÝ SYSTÉM Bpv
+/-0,00 = 000,00 m n.m.

PROJEKT
DVORANA
Návrh interiéru prostoru pro muzejní obchod

INVESTOR
Národní Muzeum
Václavské náměstí 68, 110 00 Praha 1

ARCHITEKT
Jiří Prokopec
T 777 017 671, E designarch@seznam.cz
Zuzana Drahotová
T 604 928 396, E zuzana.drahotova@gmail.com

STUPEŇ
SPD - soupis prací a dodávek

DATUM
07.07.2020

MĚŘÍTKO
1:20, 1:100

NÁZEV VÝKRESU
AT.03, modul shopu

ČÍSLO VÝKRESU
D.1.403

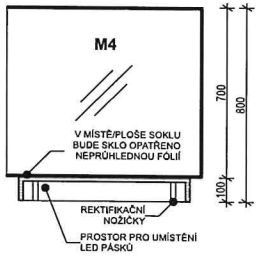

ŘEZ A

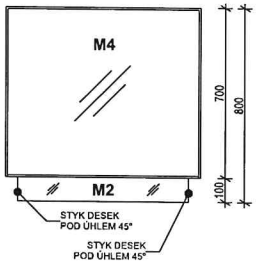

POHLED 1

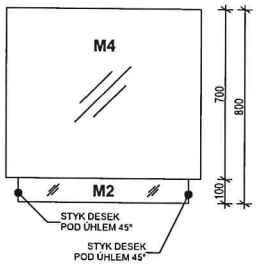

POHLED 2

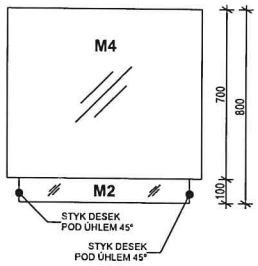

POHLED 3

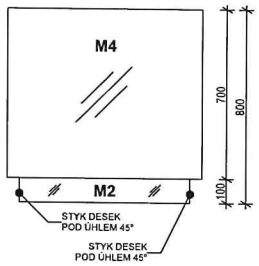

POHLED 4

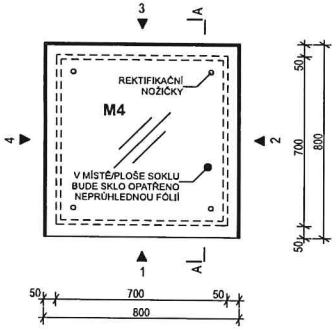

PŮDORYS

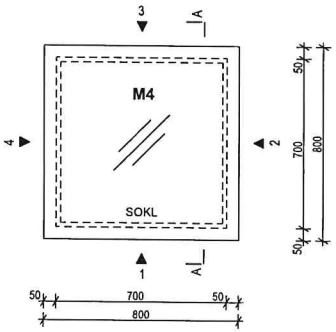

POHLED SHORA

DOPORUČENÍ:

PRO VNITŘNÍ NASVĚTLENÍ VITRÍNY DOPORUČUJEME POUŽÍT INTEGROVANÉ LED OSVĚTLENÍ V SOKLU, KTERÉ BUDE SVÍTIT PŘES DIFÚZNÍ SKLO NAHRAZUJÍCÍ HRONÍ ZAKLOPENÍ SOKLOVÉ ČÁSTI. NEPRŮHLEDNÁ FÓLIE PAK NEBUDE V TOMTO PŘÍPADĚ OSAZENA.

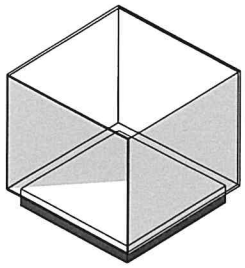

AXONOMETRIE

MATERIÁL:

VNĚJŠÍ:
M1 - MDF, LAK, BÍLÝ, LESK
M2 - MDF, OBKLAD ZRCADLEM, FÓLIE, HPL (VNĚJŠÍ I VNITŘNÍ STRANA), REF. TISCHLERZENTRUM GesmbH, MIRROR GLASS, MIRROR 111, MIRROR KANTE
M3 - MDF, LAK, METALICKÝ, TMAVĚ ŠEDÝ
M4 - SKLO, BEZPEČNOSTNÍ, TRANSPARENTNÍ, ANTIREFLEXNÍ, REF. AGC PRO VITRÍNY A VYSTAVOVÁNÍ

VNITŘNÍ:
Mi - MDF, LAK, BÍLÝ, LESK

VÝSUVY - KROMĚ POHLEDOVÝCH PLOCH SE JEDNÁ O SYSTÉMOVÉ VÝROBKY, VŠECHNY ZAHRNUJÍ DOJEZDY

KOVÁNÍ - SKRYTÉ (PANTY, ATD..), REKTIFIKAČNÍ/STAVITELNÉ NOŽIČKY

ÚCHYTY - TIP-ON, VYSOKÝ ZDVIH

OSVĚTLENÍ - SKRYTÉ, LED, PŘÍPADNĚ S DIFUZÉREM, VYSOKÝ VÝKON

POZNÁMKY:

VÝKRES NENAHRAZUJE VÝROBNÍ NEBO DÍLENSKOU DOKUMENTACI.

ARCHITEKT POŽADUJE PŘED ZAHÁJENÍM VÝROBY NEBO MONTÁŽE PŘEDLOŽENÍ VÝROBNÍ, DÍLENSKÉ, PŘÍPADNĚ MONTÁŽNÍ DOKUMENTACE NA VŠECHNY ČÁSTI INTERIÉRU K ODSOUHLASENÍ.

DOKUMENTACI ZAJISTÍ A PŘEDLOŽÍ VYBRANÝ DODAVATEL.

MATERIÁL A POVRCHOVÁ ÚPRAVA BUDOU VYVZORKOVÁNY A PŘEDLOŽENY KE SCHVÁLENÍ ARCHITEKTOVI.

SOKLY BUDOU ZHOTOVENY NA ZÁKLADĚ FINÁLNÍHO ROZMÍSTĚNÍ MODULŮ TAK, ABY NA SEBE NAVAZOVALY A TVOŘILY JEDNOU PRŮBĚŽNOU LINII.

ORIENTACE JEDNOTLIVÝCH MODULŮ, TZN. OTEVÍRÁNÍ SPODNÍCH ÚLOŽNÝCH PROSTOR, BUDE PŘIZPŮSOBENA KONKRÉTNÍM POZICÍM V RÁMCI PŮDORYSNÉHO USPOŘÁDÁNÍ SHOPU.

VÝŠKOVÝ SYSTÉM Bpv
+/-0,00 = 000,00 m n.m.

PROJEKT
DVORANA
Návrh interiéru prostoru pro muzejní obchod

INVESTOR
Národní Muzeum
Václavské náměstí 68, 110 00 Praha 1

ARCHITEKT
Jiří Prokopec
T 777 017 671, E designarch@seznam.cz
Zuzana Drahotová
T 604 928 396, E zuzana.drahotova@gmail.com

STUPEŇ
SPD - soupis prací a dodávek

DATUM
07.07.2020

MĚŘÍTKO
1:20, 1:100

NÁZEV VÝKRESU
AT.04, modul shopu

ČÍSLO VÝKRESU
D.1.404

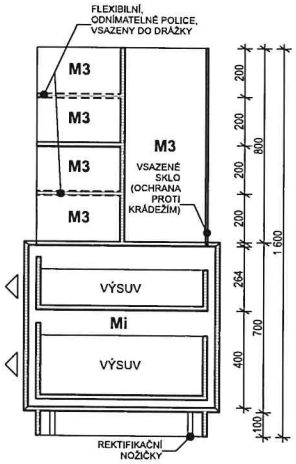

ŘEZ A

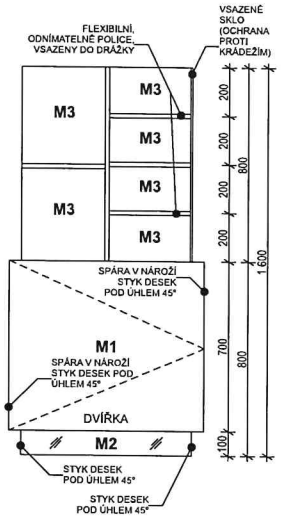

POHLED 1

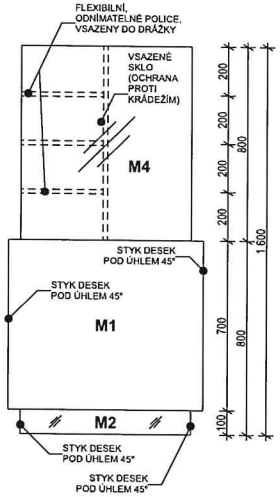

POHLED 2

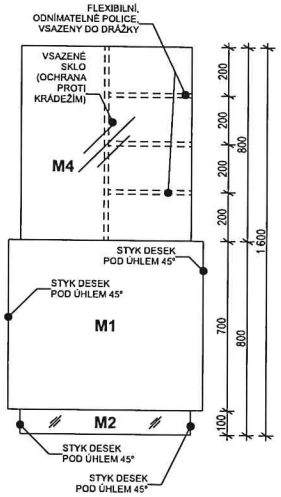

POHLED 3

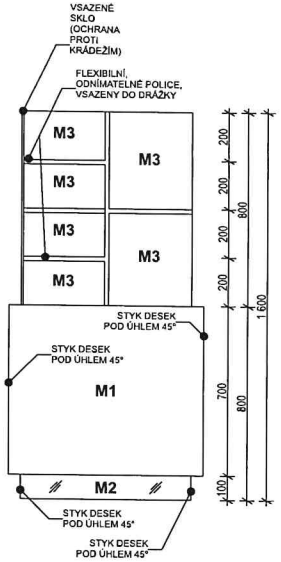

POHLED 4

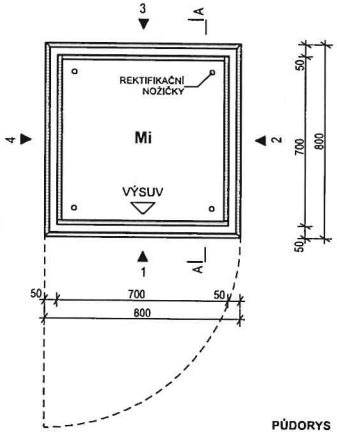

PŮDORYS

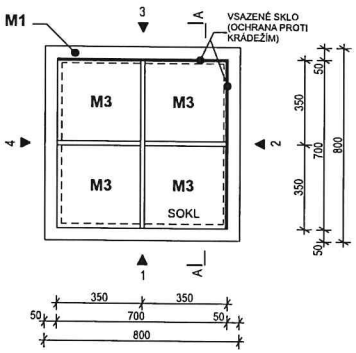

POHLED SHORA

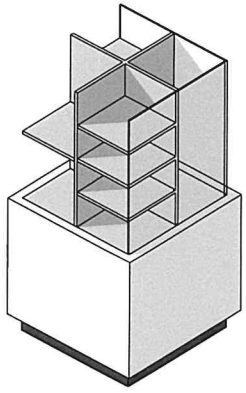

AXONOMETRIE

MATERIÁL:

VNĚJŠÍ:
M1 - MDF, LAK, BÍLÝ, LESK
M2 - MDF, OBKLAD ZRCADLEM, FÓLIE, HPL (VNĚJŠÍ I VNITŘNÍ STRANA), REF. TISCHLERZENTRUM GesmbH, MIRROR GLASS, MIRROR 111, MIRROR KANTE
M3 - MDF, LAK, METALICKÝ, TMAVĚ ŠEDÝ
M4 - SKLO, BEZPEČNOSTNÍ, TRANSPARENTNÍ, ANTIREFLEXNÍ, REF. AGC PRO VITRÍNY A VYSTAVOVÁNÍ

VNITŘNÍ:
Mi - MDF, LAK, BÍLÝ, LESK

VÝSUVY - KROMĚ POHLEDOVÝCH PLOCH SE JEDNÁ O SYSTÉMOVÉ VÝROBKY, VŠECHNY ZAHRNUJÍ DOJEZDY

KOVÁNÍ - SKRYTÉ (PANTY, ATD..), REKTIFIKAČNÍ/STAVITELNÉ NOŽIČKY

ÚCHYTY - TIP-ON, VYSOKÝ ZDVIH

OSVĚTLENÍ - SKRYTÉ, LED, PŘÍPADNĚ S DIFUZÉREM, VYSOKÝ VÝKON

POZNÁMKY:

VÝKRES NENAHRAZUJE VÝROBNÍ NEBO DÍLENSKOU DOKUMENTACI.

ARCHITEKT POŽADUJE PŘED ZAHÁJENÍM VÝROBY NEBO MONTÁŽE PŘEDLOŽENÍ VÝROBNÍ, DÍLENSKÉ, PŘÍPADNĚ MONTÁŽNÍ DOKUMENTACE NA VŠECHNY ČÁSTI INTERIÉRU K ODSOUHLASENÍ.

DOKUMENTACI ZAJISTÍ A PŘEDLOŽÍ VYBRANÝ DODAVATEL.

MATERIÁL A POVRCHOVÁ ÚPRAVA BUDOU VYVZORKOVÁNY A PŘEDLOŽENY KE SCHVÁLENÍ ARCHITEKTOVI.

SOKLY BUDOU ZHOTOVENY NA ZÁKLADĚ FINÁLNÍHO ROZMÍSTĚNÍ MODULŮ TAK, ABY NA SEBE NAVAZOVALY A TVOŘILY JEDNOU PRŮBĚŽNOU LINII.

ORIENTACE JEDNOTLIVÝCH MODULŮ, TZN. OTEVÍRÁNÍ SPODNÍCH ÚLOŽNÝCH PROSTOR, BUDE PŘIZPŮSOBENA KONKRÉTNÍM POZICÍM V RÁMCI PŮDORYSNÉHO USPOŘÁDÁNÍ SHOPU.

VÝŠKOVÝ SYSTÉM Bpv
+/-0,00 = 000,00 m n.m.

PROJEKT
DVORANA
Návrh interiéru prostoru pro muzejní obchod

INVESTOR
Národní Muzeum
Václavské náměstí 68, 110 00 Praha 1

ARCHITEKT
Jiří Prokopec
T 777 017 671, E designarch@seznam.cz
Zuzana Drahotová
T 604 928 396, E zuzana.drahotova@gmail.com

STUPEŇ
SPD - soupis prací a dodávek

DATUM
07.07.2020

MĚŘÍTKO
1:20, 1:100

NÁZEV VÝKRESU
AT.05, modul shopu

ČÍSLO VÝKRESU
D.1.405

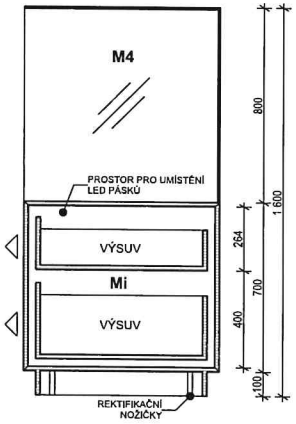

ŘEZ A

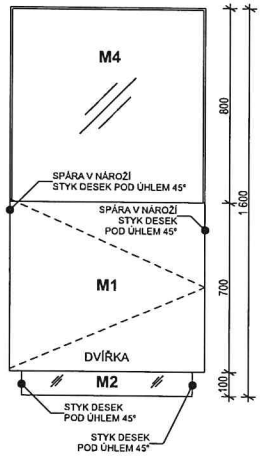

POHLED 1

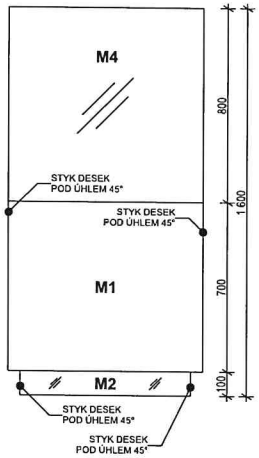

POHLED 2

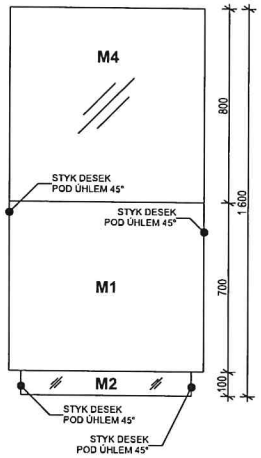

POHLED 3

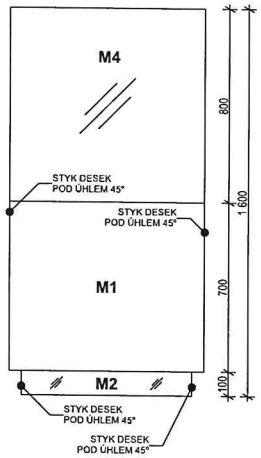

POHLED 4

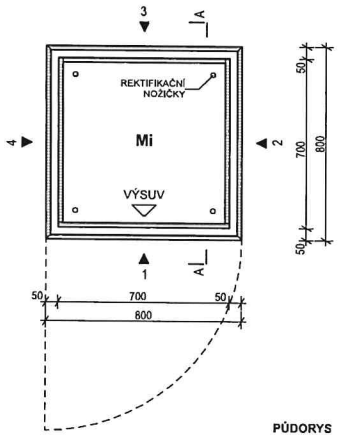

PŮDORYS

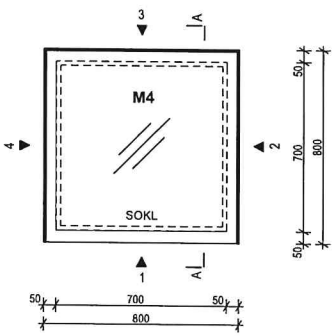

POHLED SHORA

DOPORUČENÍ:

PRO VNITŘNÍ NASVĚTLENÍ VITRÍNY DOPORUČUJEME POUŽÍT INTEGROVANÉ LED OSVĚTLENÍ V RÁMCI ÚLOŽNÉHO PROSTORU (NAD VRCHNÍM VÝSUVEM), KTERÉ BUDE SVÍTIT PŘES DIFÚZNÍ SKLO, PŘÍPADNĚ SVÍTIT PŘÍMO DO HRAN SKEL.

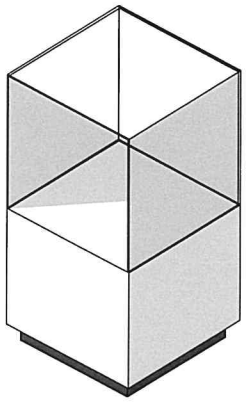

AXONOMETRIE

MATERIÁL:

VNĚJŠÍ:
M1 - MDF, LAK, BÍLÝ, LESK
M2 - MDF, OBKLAD ZRCADLEM, FÓLIE, HPL (VNĚJŠÍ I VNITŘNÍ STRANA), REF. TISCHLERZENTRUM GesmbH, MIRROR GLASS, MIRROR 111, MIRROR KANTE
M3 - MDF, LAK, METALICKÝ, TMAVĚ ŠEDÝ
M4 - SKLO, BEZPEČNOSTNÍ, TRANSPARENTNÍ, ANTIREFLEXNÍ, REF. AGC PRO VITRÍNY A VYSTAVOVÁNÍ

VNITŘNÍ:
Mi - MDF, LAK, BÍLÝ, LESK

VÝSUVY - KROMĚ POHLEDOVÝCH PLOCH SE JEDNÁ O SYSTÉMOVÉ VÝROBKY, VŠECHNY ZAHRNUJÍ DOJEZDY

KOVÁNÍ - SKRYTÉ (PANTY, ATD..), REKTIFIKAČNÍ/STAVITELNÉ NOŽIČKY

ÚCHYTY - TIP-ON, VYSOKÝ ZDVIH

OSVĚTLENÍ - SKRYTÉ, LED, PŘÍPADNĚ S DIFUZÉREM, VYSOKÝ VÝKON

POZNÁMKY:

VÝKRES NENAHRAZUJE VÝROBNÍ NEBO DÍLENSKOU DOKUMENTACI.

ARCHITEKT POŽADUJE PŘED ZAHÁJENÍM VÝROBY NEBO MONTÁŽE PŘEDLOŽENÍ VÝROBNÍ, DÍLENSKÉ, PŘÍPADNĚ MONTÁŽNÍ DOKUMENTACE NA VŠECHNY ČÁSTI INTERIÉRU K ODSOUHLASENÍ.

DOKUMENTACI ZAJISTÍ A PŘEDLOŽÍ VYBRANÝ DODAVATEL.

MATERIÁL A POVRCHOVÁ ÚPRAVA BUDOU VYVZORKOVÁNY A PŘEDLOŽENY KE SCHVÁLENÍ ARCHITEKTOVI.

SOKLY BUDOU ZHOTOVENY NA ZÁKLADĚ FINÁLNÍHO ROZMÍSTĚNÍ MODULŮ TAK, ABY NA SEBE NAVAZOVALY A TVOŘILY JEDNOU PRŮBĚŽNOU LINII.

ORIENTACE JEDNOTLIVÝCH MODULŮ, TZN. OTEVÍRÁNÍ SPODNÍCH ÚLOŽNÝCH PROSTOR, BUDE PŘIZPŮSOBENA KONKRÉTNÍM POZICÍM V RÁMCI PŮDORYSNÉHO USPOŘÁDÁNÍ SHOPU.

VÝŠKOVÝ SYSTÉM Bpv
+/-0,00 = 000,00 m n.m.

PROJEKT
DVORANA
Návrh interiéru prostoru pro muzejní obchod

INVESTOR
Národní Muzeum
Václavské náměstí 68, 110 00 Praha 1

ARCHITEKT
Jiří Prokopec
T 777 017 671, E designarch@seznam.cz
Zuzana Drahotová
T 604 928 396, E zuzana.drahotova@gmail.com

STUPEŇ
SPD - soupis prací a dodávek

DATUM
07.07.2020

MĚŘÍTKO
1:20, 1:100

NÁZEV VÝKRESU
AT.06, modul shopu

ČÍSLO VÝKRESU
D.1.406

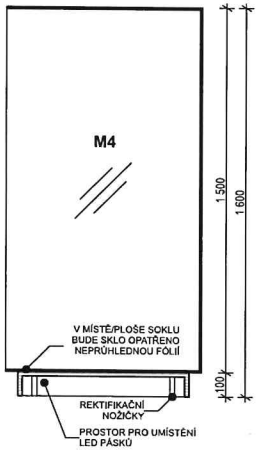

ŘEZ A

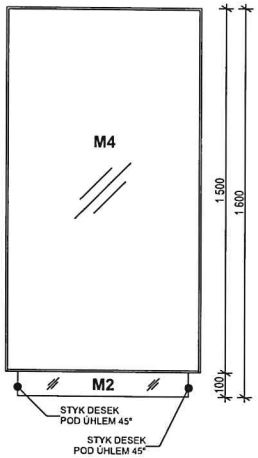

POHLED 1

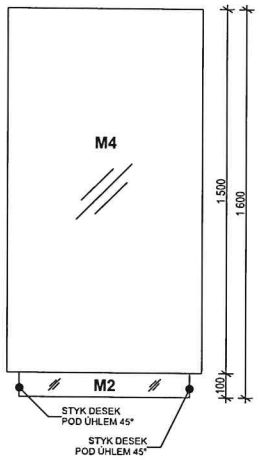

POHLED 2

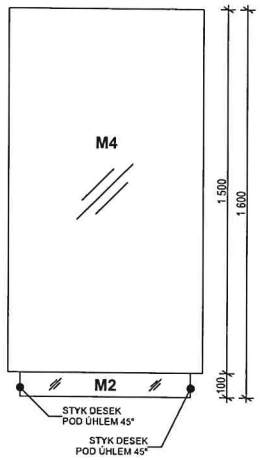

POHLED 3

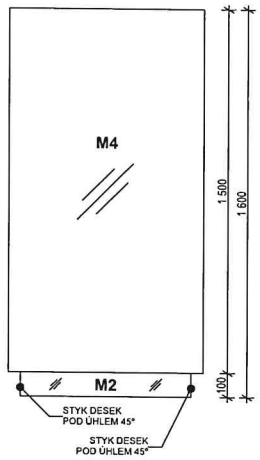

POHLED 4

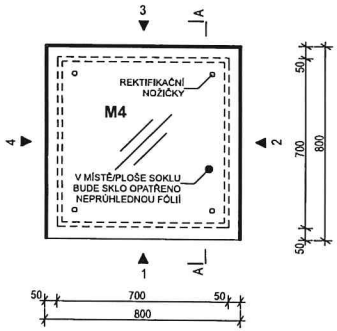

PŮDORYS

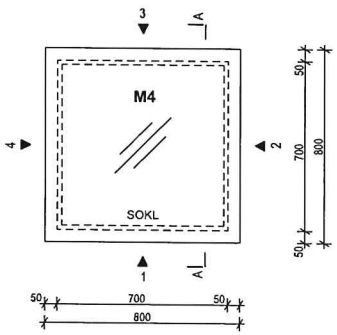

POHLED SHORA

DOPORUČENÍ:

V PŘÍPADĚ POTŘEBY ČLENĚNÍ VNITŘNÍHO PROSTORU, PŘEDĚLOVÁNÍ NA MENŠÍ DÍLY, DOPORUČUJEME ZHOTOVIT KONSTRUKCI (PODSTAVEC, POLICE), KTERÉ BUDOU Z MATERIÁLU M3 A BUDOU DO VNITŘNÍHO PROSTORU VLOŽENY, TZN. S ODSAZENÍM OD SKLA VITRÍNY.

PRO VNITŘNÍ NASVĚTLENÍ VITRÍNY DOPORUČUJEME POUŽÍT INTEGROVANÉ LED OSVĚTLENÍ V SOKLU, KTERÉ BUDE SVÍTIT PŘES DIFÚZNÍ SKLO NAHRAZUJÍCÍ HRONÍ ZAKLOPENÍ SOKLOVÉ ČÁSTI. NEPRŮHLEDNÁ FÓLIE PAK NEBUDE V TOMTO PŘÍPADĚ OSAZENA.

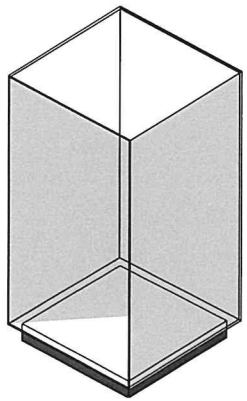

AXONOMETRIE

MATERIÁL:

VNĚJŠÍ:
M1 - MDF, LAK, BÍLÝ, LESK
M2 - MDF, OBKLAD ZRCADLEM, FÓLIE, HPL (VNĚJŠÍ I VNITŘNÍ STRANA), REF. TISCHLERZENTRUM GesmbH, MIRROR GLASS, MIRROR 111, MIRROR KANTE
M3 - MDF, LAK, METALICKÝ, TMAVĚ ŠEDÝ
M4 - SKLO, BEZPEČNOSTNÍ, TRANSPARENTNÍ, ANTIREFLEXNÍ, REF. AGC PRO VITRÍNY A VYSTAVOVÁNÍ

VNITŘNÍ:
Mi - MDF, LAK, BÍLÝ, LESK

VÝSUVY - KROMĚ POHLEDOVÝCH PLOCH SE JEDNÁ O SYSTÉMOVÉ VÝROBKY, VŠECHNY ZAHRNUJÍ DOJEZDY

KOVÁNÍ - SKRYTÉ (PANTY, ATD..). REKTIFIKAČNÍ/STAVITELNÉ NOŽIČKY

ÚCHYTY - TIP-ON, VYSOKÝ ZDVIH

OSVĚTLENÍ - SKRYTÉ, LED, PŘÍPADNĚ S DIFUZÉREM, VYSOKÝ VÝKON

POZNÁMKY:

VÝKRES NENAHRAZUJE VÝROBNÍ NEBO DÍLENSKOU DOKUMENTACI.

ARCHITEKT POŽADUJE PŘED ZAHÁJENÍM VÝROBY NEBO MONTÁŽE PŘEDLOŽENÍ VÝROBNÍ, DÍLENSKÉ, PŘÍPADNĚ MONTÁŽNÍ DOKUMENTACE NA VŠECHNY ČÁSTI INTERIÉRU K ODSOUHLASENÍ.

DOKUMENTACI ZAJISTÍ A PŘEDLOŽÍ VYBRANÝ DODAVATEL.

MATERIÁL A POVRCHOVÁ ÚPRAVA BUDOU VYVZORKOVÁNY A PŘEDLOŽENY KE SCHVÁLENÍ ARCHITEKTOVI.

SOKLY BUDOU ZHOTOVENY NA ZÁKLADĚ FINÁLNÍHO ROZMÍSTĚNÍ MODULŮ TAK, ABY NA SEBE NAVAZOVALY A TVOŘILY JEDNOU PRŮBĚŽNOU LINII.

ORIENTACE JEDNOTLIVÝCH MODULŮ, TZN. OTEVÍRÁNÍ SPODNÍCH ÚLOŽNÝCH PROSTOR, BUDE PŘIZPŮSOBENA KONKRÉTNÍM POZICÍM V RÁMCI PŮDORYSNÉHO USPOŘÁDÁNÍ SHOPU.

VÝŠKOVÝ SYSTÉM Bpv
+/-0,00 = 000,00 m n.m.

PROJEKT
DVORANA
Návrh interiéru prostoru pro muzejní obchod

INVESTOR
Národní Muzeum
Václavské náměstí 68, 110 00 Praha 1

ARCHITEKT
Jiří Prokopec
T 777 017 671, E designarch@seznam.cz
Zuzana Drahotová
T 604 928 396, E zuzana.drahotova@gmail.com

STUPEŇ
SPD - soupis prací a dodávek

DATUM
07.07.2020

MĚŘÍTKO
1:20, 1:100

NÁZEV VÝKRESU
AT.07, modul shopu

ČÍSLO VÝKRESU
D.1.407

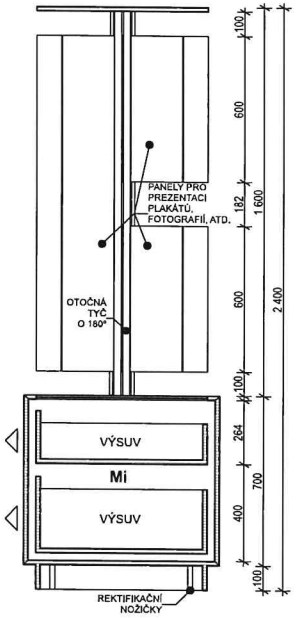

ŘEZ A

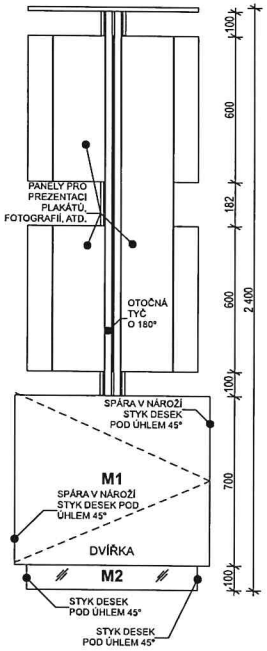

POHLED 1

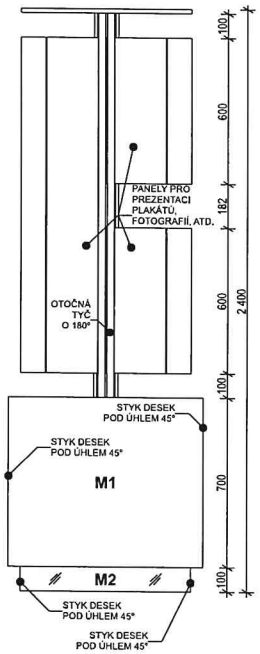

POHLED 2

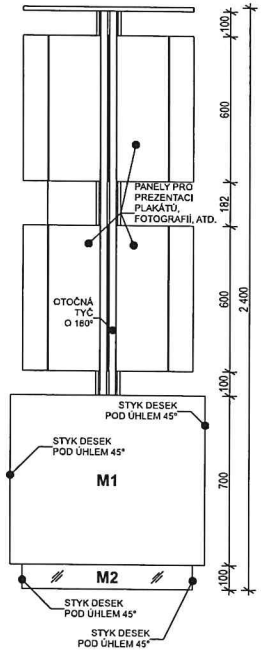

POHLED 3

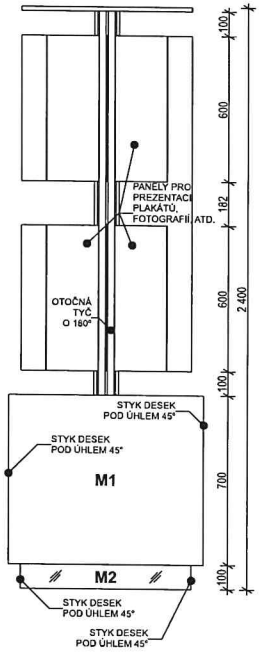

POHLED 4

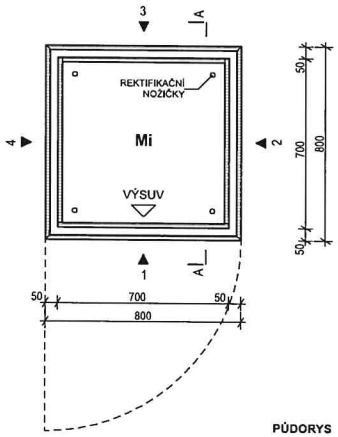

PŮDORYS

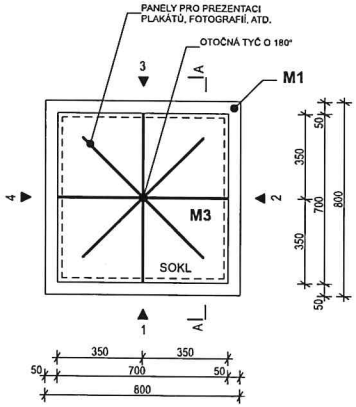

POHLED SHORA

DOPORUČENÍ:

DESKY PRO UCHYCENÍ PLAKÁTŮ, POHLEDNIC, ATD., KTERÉ JSOU KOTVENY DO OTOČNÉ TYČE, DOPORUČUJEME PLNÉ, SUBTILNÍ, NAPŘ. Z KOMPOZITOVÝCH PANELŮ, NA KTERÉ SE PŘICHYTÍ FLEXIBILNÍ/SYSTÉMOVÉ ÚCHYTY PRO PREZENTACI PRODÁVANÝCH PŘEDMĚTŮ.

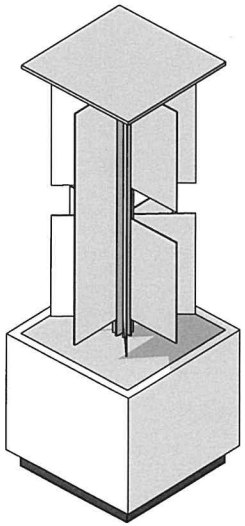

AXONOMETRIE

MATERIÁL:

VNĚJŠÍ:
M1 - MDF, LAK, BÍLÝ, LESK
M2 - MDF, OBKLAD ZRCADLEM, FÓLIE, HPL (VNĚJŠÍ I VNITŘNÍ STRANA). REF. TISCHLERZENTRUM GesmbH, MIRROR GLASS, MIRROR 111, MIRROR KANTE
M3 - MDF, LAK, METALICKÝ, TMAVĚ ŠEDÝ
M4 - SKLO, BEZPEČNOSTNÍ, TRANSPARENTNÍ, ANTIREFLEXNÍ, REF. AGC PRO VITRÍNY A VYSTAVOVÁNÍ

VNITŘNÍ:
Mi - MDF, LAK, BÍLÝ, LESK

VÝSUVY - KROMĚ POHLEDOVÝCH PLOCH SE JEDNÁ O SYSTÉMOVÉ VÝROBKY, VŠECHNY ZAHRNUJÍ DOJEZDY

KOVÁNÍ - SKRYTÉ (PANTY, ATD..), REKTIFIKAČNÍ/STAVITELNÉ NOŽIČKY

ÚCHYTY - TIP-ON, VYSOKÝ ZDVIH

OSVĚTLENÍ - SKRYTÉ, LED, PŘÍPADNĚ S DIFUZÉREM, VYSOKÝ VÝKON

POZNÁMKY:

VÝKRES NENAHRAZUJE VÝROBNÍ NEBO DÍLENSKOU DOKUMENTACI.

ARCHITEKT POŽADUJE PŘED ZAHÁJENÍM VÝROBY NEBO MONTÁŽE PŘEDLOŽENÍ VÝROBNÍ, DÍLENSKÉ, PŘÍPADNĚ MONTÁŽNÍ DOKUMENTACE NA VŠECHNY ČÁSTI INTERIÉRU K ODSOUHLASENÍ.

DOKUMENTACI ZAJISTÍ A PŘEDLOŽÍ VYBRANÝ DODAVATEL.

MATERIÁL A POVRCHOVÁ ÚPRAVA BUDOU VYVZORKOVÁNY A PŘEDLOŽENY KE SCHVÁLENÍ ARCHITEKTOVI.

SOKLY BUDOU ZHOTOVENY NA ZÁKLADĚ FINÁLNÍHO ROZMÍSTĚNÍ MODULŮ TAK, ABY NA SEBE NAVAZOVALY A TVOŘILY JEDNOU PRŮBĚŽNOU LINII.

ORIENTACE JEDNOTLIVÝCH MODULŮ, TZN. OTEVÍRÁNÍ SPODNÍCH ÚLOŽNÝCH PROSTOR, BUDE PŘIZPŮSOBENA KONKRÉTNÍM POZICÍM V RÁMCI PŮDORYSNÉHO USPOŘÁDÁNÍ SHOPU.

VÝŠKOVÝ SYSTÉM Bpv
+/-0,00 = 000,00 m n.m.

PROJEKT
DVORANA
Návrh interiéru prostoru pro muzejní obchod

INVESTOR
Národní Muzeum
Václavské náměstí 68, 110 00 Praha 1

ARCHITEKT
Jiří Prokopec
T 777 017 671, E designarch@seznam.cz
Zuzana Drahotová
T 604 928 396, E zuzana.drahotova@gmail.com

STUPEŇ
SPD - soupis prací a dodávek

DATUM
07.07.2020

MĚŘÍTKO
1:20, 1:100

NÁZEV VÝKRESU
AT.08, modul shopu

ČÍSLO VÝKRESU
D.1.408

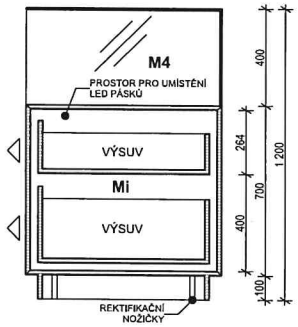

ŘEZ A

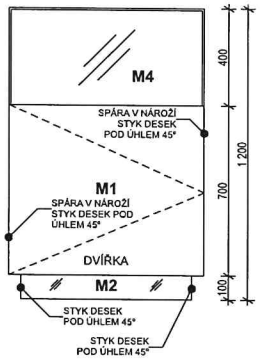

POHLED 1

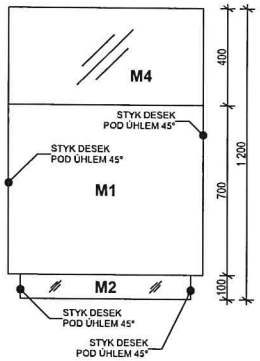

POHLED 2

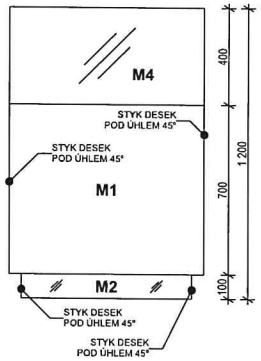

POHLED 3

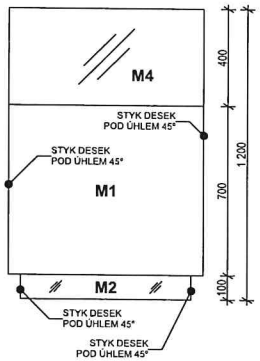

POHLED 4

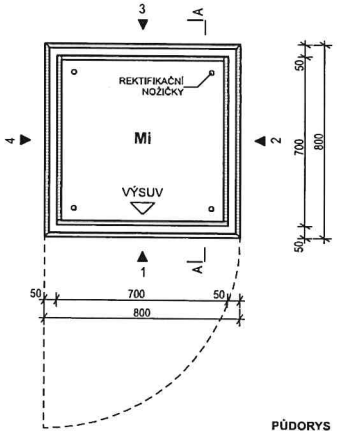

PŮDORYS

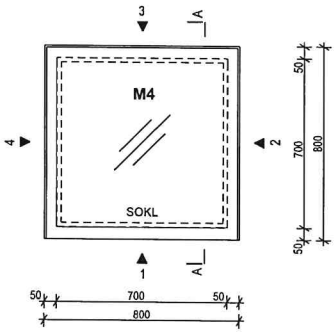

POHLED SHORA

DOPORUČENÍ:

PRO VNITŘNÍ NASVĚTLENÍ VITRÍNY DOPORUČUJEME POUŽÍT INTEGROVANÉ LED OSVĚTLENÍ V RÁMCI ÚLOŽNÉHO PROSTORU (NAD VRCHNÍM VÝSUVEM), KTERÉ BUDE SVÍTIT PŘES DIFÚZNÍ SKLO, PŘÍPADNĚ SVÍTIT PŘÍMO DO HRAN SKEL.

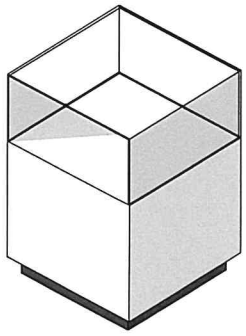

AXONOMETRIE

MATERIÁL:

VNĚJŠÍ:
M1 - MDF, LAK, BÍLÝ, LESK
M2 - MDF, OBKLAD ZRCADLEM, FÓLIE, HPL (VNĚJŠÍ I VNITŘNÍ STRANA), REF. TISCHLERZENTRUM GesmbH, MIRROR GLASS, MIRROR 111, MIRROR KANTE
M3 - MDF, LAK, METALICKÝ, TMAVĚ ŠEDÝ
M4 - SKLO, BEZPEČNOSTNÍ, TRANSPARENTNÍ, ANTIREFLEXNÍ, REF. AGC PRO VITRÍNY A VYSTAVOVÁNÍ

VNITŘNÍ:
Mi - MDF, LAK, BÍLÝ, LESK

VÝSUVY - KROMĚ POHLEDOVÝCH PLOCH SE JEDNÁ O SYSTÉMOVÉ VÝROBKY, VŠECHNY ZAHRNUJÍ DOJEZDY

KOVÁNÍ - SKRYTÉ (PANTY, ATD..), REKTIFIKAČNÍ/STAVITELNÉ NOŽIČKY

ÚCHYTY - TIP-ON, VYSOKÝ ZDVIH

OSVĚTLENÍ - SKRYTÉ, LED, PŘÍPADNĚ S DIFUZÉREM, VYSOKÝ VÝKON

POZNÁMKY:

VÝKRES NENAHRAZUJE VÝROBNÍ NEBO DÍLENSKOU DOKUMENTACI.

ARCHITEKT POŽADUJE PŘED ZAHÁJENÍM VÝROBY NEBO MONTÁŽE PŘEDLOŽENÍ VÝROBNÍ, DÍLENSKÉ, PŘÍPADNĚ MONTÁŽNÍ DOKUMENTACE NA VŠECHNY ČÁSTI INTERIÉRU K ODSOUHLASENÍ.

DOKUMENTACI ZAJISTÍ A PŘEDLOŽÍ VYBRANÝ DODAVATEL.

MATERIÁL A POVRCHOVÁ ÚPRAVA BUDOU VYVZORKOVÁNY A PŘEDLOŽENY KE SCHVÁLENÍ ARCHITEKTOVI.

SOKLY BUDOU ZHOTOVENY NA ZÁKLADĚ FINÁLNÍHO ROZMÍSTĚNÍ MODULŮ TAK, ABY NA SEBE NAVAZOVALY A TVOŘILY JEDNOU PRŮBĚŽNOU LINII.

ORIENTACE JEDNOTLIVÝCH MODULŮ, TZN. OTEVÍRÁNÍ SPODNÍCH ÚLOŽNÝCH PROSTOR, BUDE PŘIZPŮSOBENA KONKRÉTNÍM POZICÍM V RÁMCI PŮDORYSNÉHO USPOŘÁDÁNÍ SHOPU.

VÝŠKOVÝ SYSTÉM Bpv
+/-0,00 = 000,00 m n.m.

PROJEKT
DVORANA
Návrh interiéru prostoru pro muzejní obchod

INVESTOR
Národní Muzeum
Václavské náměstí 68, 110 00 Praha 1

ARCHITEKT
Jiří Prokopec
T 777 017 671, E designarch@seznam.cz
Zuzana Drahotová
T 604 928 396, E zuzana.drahotova@gmail.com

STUPEŇ
SPD - soupis prací a dodávek

DATUM
07.07.2020

MĚŘÍTKO
1:20, 1:100

NÁZEV VÝKRESU
AT.09, modul shopu

ČÍSLO VÝKRESU
D.1.409

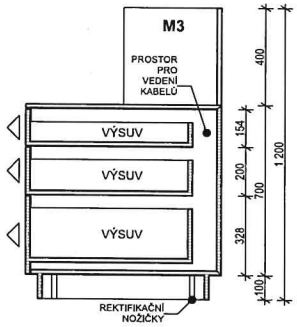

ŘEZ A

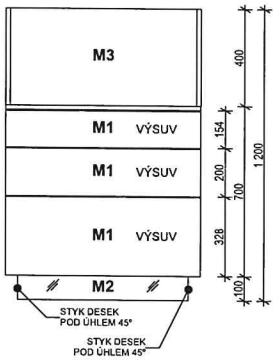

POHLED 1

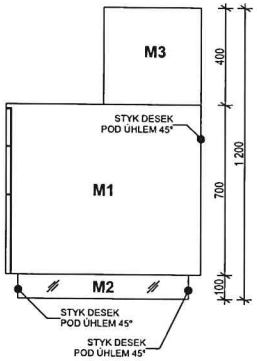

POHLED 2

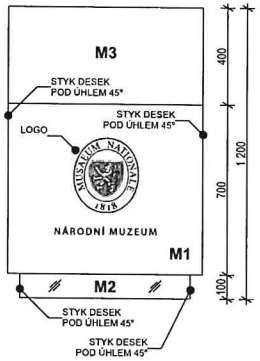

POHLED 3

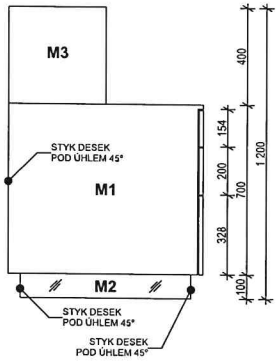

POHLED 4

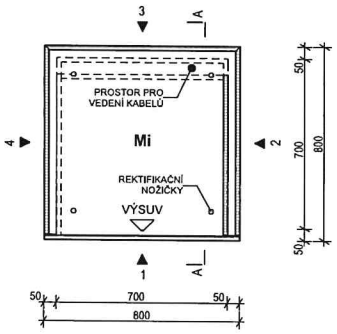

PŮDORYS

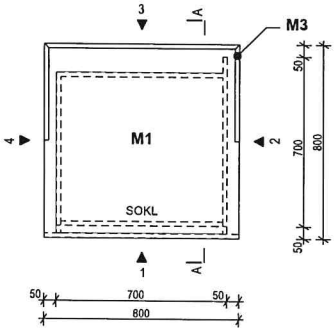

POHLED SHORA

DOPORUČENÍ:

POKUD NEBUDE DO VÝROBY TOHOTO MODULU SPECIFIKOVÁN TYP POKLADNY (MONITORU, OVLÁDÁNÍ, ČTECÍCH ZAŘÍZENÍ, ATD.), NA KTERÝ BY SE NAVRHNUL PŘESNÝ ZPŮSOB OSAZENÍ, DOPORUČUJEME JAKO UNIVERZÁLNÍ PŘÍPRAVU PROVÉST ALESPOŇ V RÁMCI HORNÍ DESKY PROSTUPY/PRŮCHODKY PRO KABELY, PŘÍPADNĚ SPÁRU PODÉL DELŠÍ STRANY KRYCÍHO PANELU.

VŠECHNY VÝSUVY DOPORUČUJEME UZAMYKATELNÉ. SPOLEČNÝ ZÁMEK JE UMÍSTĚN V RÁMCI HORNÍHO VÝSUVU.

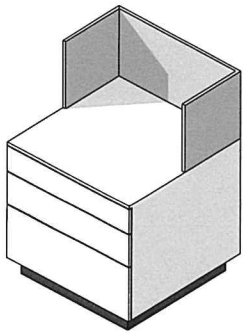

AXONOMETRIE

MATERIÁL:

VNĚJŠÍ:
M1 - MDF, LAK, BÍLÝ, LESK
M2 - MDF, OBKLAD ZRCADLEM, FÓLIE, HPL (VNĚJŠÍ I VNITŘNÍ STRANA), REF. TISCHLERZENTRUM GesmbH, MIRROR GLASS, MIRROR 111, MIRROR KANTE
M3 - MDF, LAK, METALICKÝ, TMAVĚ ŠEDÝ
M4 - SKLO, BEZPEČNOSTNÍ, TRANSPARENTNÍ, ANTIREFLEXNÍ, REF. AGC PRO VITRÍNY A VYSTAVOVÁNÍ

VNITŘNÍ:
Mi - MDF, LAK, BÍLÝ, LESK

VÝSUVY - KROMĚ POHLEDOVÝCH PLOCH SE JEDNÁ O SYSTÉMOVÉ VÝROBKY, VŠECHNY ZAHRNUJÍ DOJEZDY

KOVÁNÍ - SKRYTÉ (PANTY, ATD..), REKTIFIKAČNÍ/STAVITELNÉ NOŽIČKY

ÚCHYTY - TIP-ON, VYSOKÝ ZDVIH

OSVĚTLENÍ - SKRYTÉ, LED, PŘÍPADNĚ S DIFUZÉREM, VYSOKÝ VÝKON

POZNÁMKY:

VÝKRES NENAHRAZUJE VÝROBNÍ NEBO DÍLENSKOU DOKUMENTACI.

ARCHITEKT POŽADUJE PŘED ZAHÁJENÍM VÝROBY NEBO MONTÁŽE PŘEDLOŽENÍ VÝROBNÍ, DÍLENSKÉ, PŘÍPADNĚ MONTÁŽNÍ DOKUMENTACE NA VŠECHNY ČÁSTI INTERIÉRU K ODSOUHLASENÍ.

DOKUMENTACI ZAJISTÍ A PŘEDLOŽÍ VYBRANÝ DODAVATEL.

MATERIÁL A POVRCHOVÁ ÚPRAVA BUDOU VYVZORKOVÁNY A PŘEDLOŽENY KE SCHVÁLENÍ ARCHITEKTOVI.

SOKLY BUDOU ZHOTOVENY NA ZÁKLADĚ FINÁLNÍHO ROZMÍSTĚNÍ MODULŮ TAK, ABY NA SEBE NAVAZOVALY A TVOŘILY JEDNOU PRŮBĚŽNOU LINII.

ORIENTACE JEDNOTLIVÝCH MODULŮ, TZN. OTEVÍRÁNÍ SPODNÍCH ÚLOŽNÝCH PROSTOR, BUDE PŘIZPŮSOBENA KONKRÉTNÍM POZICÍM V RÁMCI PŮDORYSNÉHO USPOŘÁDÁNÍ SHOPU.

VÝŠKOVÝ SYSTÉM Bpv
+/-0,00 = 000,00 m n.m.

PROJEKT
DVORANA
Návrh interiéru prostoru pro muzejní obchod

INVESTOR
Národní Muzeum
Václavské náměstí 68, 110 00 Praha 1

ARCHITEKT
Jiří Prokopec
T 777 017 671, E designarch@seznam.cz
Zuzana Drahotová
T 604 928 396, E zuzana.drahotova@gmail.com

STUPEŇ
SPD - soupis prací a dodávek

DATUM
07.07.2020

MĚŘÍTKO
1:20, 1:100

NÁZEV VÝKRESU
AT.10, modul shopu

ČÍSLO VÝKRESU
D.1.410

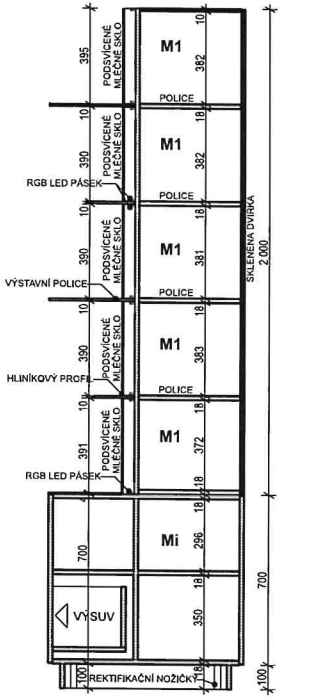

ŘEZ A

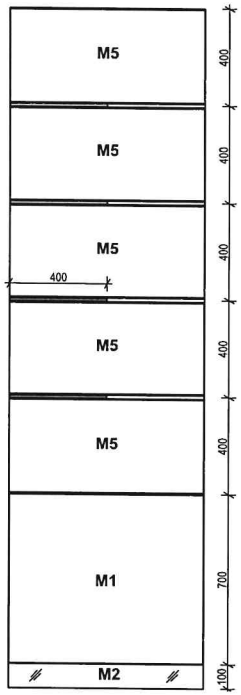

POHLED 1

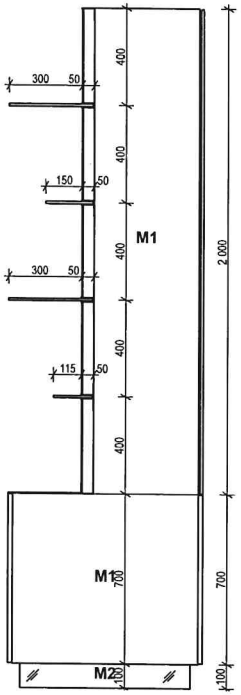

POHLED 2

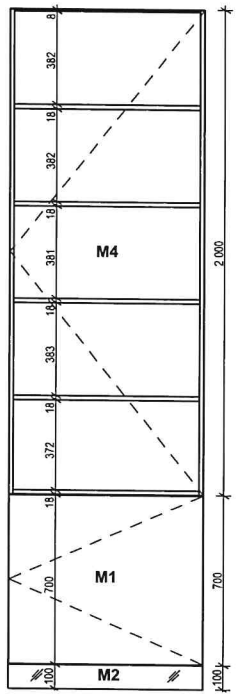

POHLED 3

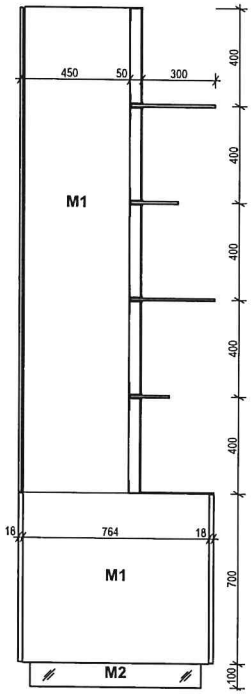

POHLED 4

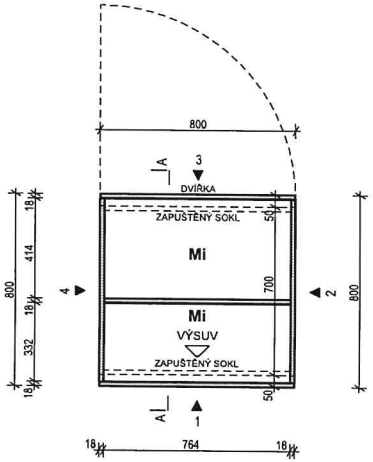

PŮDORYS SPODNÍ ČÁSTI

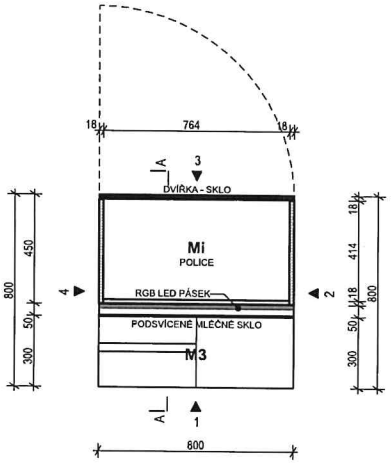

PŮDORYS HORNÍ ČÁSTI

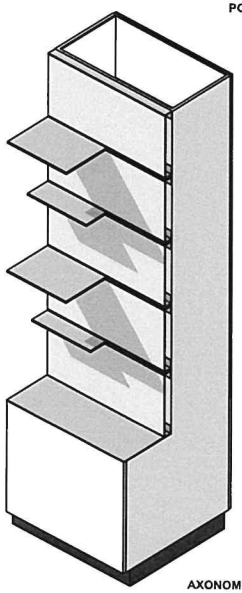

AXONOMETRIE

MATERIÁL:

VNĚJŠÍ:
M1 - MDF, LAK, BÍLÝ, LESK
M2 - MDF, OBKLAD ZRCADLEM, FÓLIE, HPL (VNĚJŠÍ I VNITŘNÍ STRANA), REF. TISCHLERZENTRUM GesmbH, MIRROR GLASS, MIRROR 111, MIRROR KANTE
M3 - MDF, LAK, METALICKÝ, TMAVĚ ŠEDÝ
M4 - SKLO, BEZPEČNOSTNÍ, TRANSPARENTNÍ, ANTIREFLEXNÍ, REF. AGC PRO VITRÍNY A VYSTAVOVÁNÍ
M5 - SKLO, BEZPEČNOSTNÍ, MLÉČNÉ K PROSVÍCENÍ LED PÁSKY PŘI SPODNÍ I HORNÍ STRANĚ

VNITŘNÍ:
Mi - MDF, LAK, BÍLÝ, LESK

VÝSUVY - KROMĚ POHLEDOVÝCH PLOCH SE JEDNÁ O SYSTÉMOVÉ VÝROBKY, VŠECHNY ZAHRNUJÍ DOJEZDY

KOVÁNÍ - SKRYTÉ (PANTY, ATD..), REKTIFIKAČNÍ/STAVITELNÉ NOŽIČKY

ÚCHYTY - TIP-ON, VYSOKÝ ZDVIH

OSVĚTLENÍ - SKRYTÉ, LED, PŘÍPADNĚ S DIFUZEREM, VYSOKÝ VÝKON

POZNÁMKY:
VÝKRES NENAHRAZUJE VÝROBNÍ NEBO DÍLENSKOU DOKUMENTACI.
ARCHITEKT POŽADUJE PŘED ZAHÁJENÍM VÝROBY NEBO MONTÁŽE PŘEDLOŽENÍ VÝROBNÍ, DÍLENSKÉ, PŘÍPADNĚ MONTÁŽNÍ DOKUMENTACE NA VŠECHNY ČÁSTI INTERIÉRU K ODSOUHLASENÍ.

DOKUMENTACI ZAJISTÍ A PŘEDLOŽÍ VYBRANÝ DODAVATEL.
MATERIÁL A POVRCHOVÁ ÚPRAVA BUDOU VYVZORKOVÁNY A PŘEDLOŽENY KE SCHVÁLENÍ ARCHITEKTOVI.

SOKLY BUDOU ZHOTOVENY NA ZÁKLADĚ FINÁLNÍHO ROZMÍSTĚNÍ MODULŮ TAK, ABY NA SEBE NAVAZOVALY A TVOŘILY JEDNOU PRŮBĚŽNOU LINII.

ORIENTACE JEDNOTLIVÝCH MODULŮ, TZN. OTEVÍRÁNÍ SPODNÍCH ÚLOŽNÝCH PROSTOR, BUDE PŘIZPŮSOBENA KONKRÉTNÍM POZICÍM V RÁMCI PŮDORYSNÉHO USPOŘÁDÁNÍ SHOPU.

VÝŠKOVÝ SYSTÉM Bpv
+/-0,00 = 000,00 m n.m.

PROJEKT
MUZEUM SHOP
Návrh interiéru prostoru pro muzejní obchod

INVESTOR
Národní Muzeum
Václavské náměstí 68, 110 00 Praha 1

ARCHITEKT
Jiří Prokopec
T 777 017 671, E designarch@seznam.cz
Zuzana Drahotová
T 604 928 396, E zuzana.drahotova@gmail.com

STUPEŇ
SPD - soupis prací a dodávek

DATUM
07.07.2020

MĚŘÍTKO
1:20

NÁZEV VÝKRESU
AT.11, modul shopu

ČÍSLO VÝKRESU
D.1.411

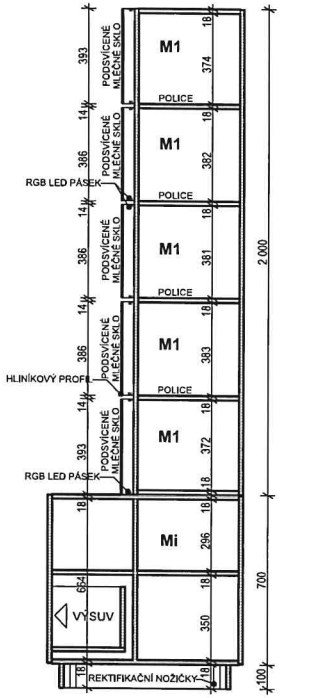

ŘEZ A

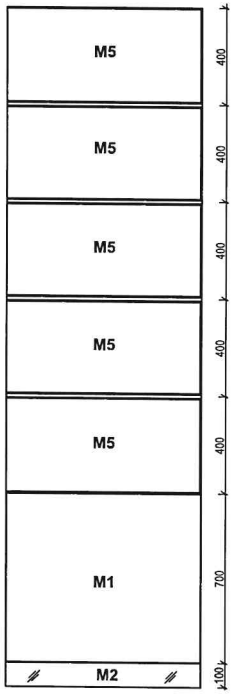

POHLED 1

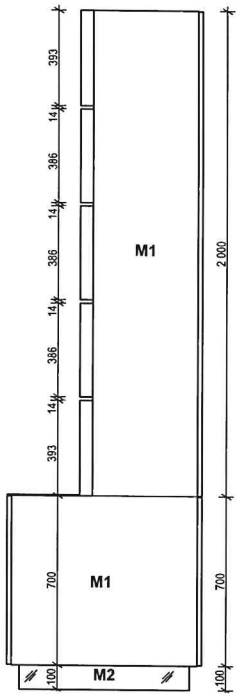

POHLED 2

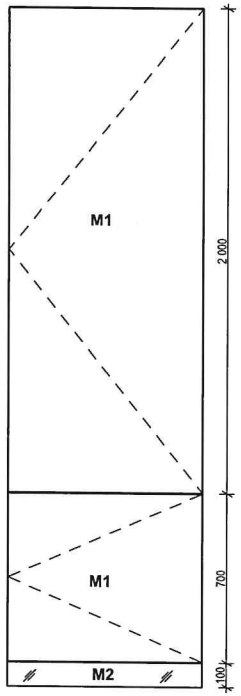

POHLED 3

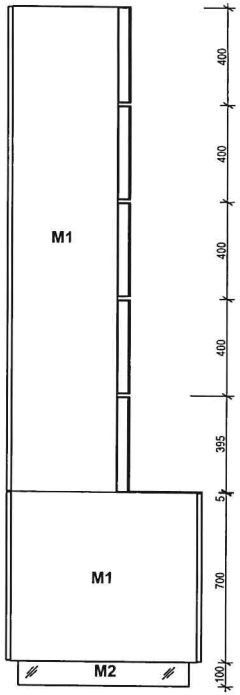

POHLED 4

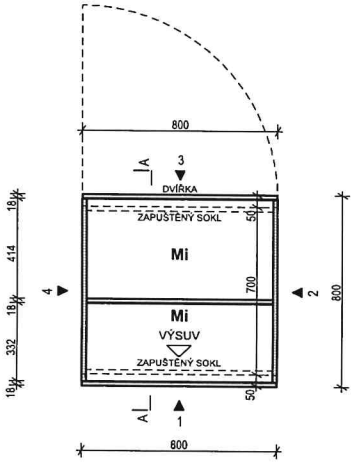

PŮDORYS SPODNÍ ČÁSTI

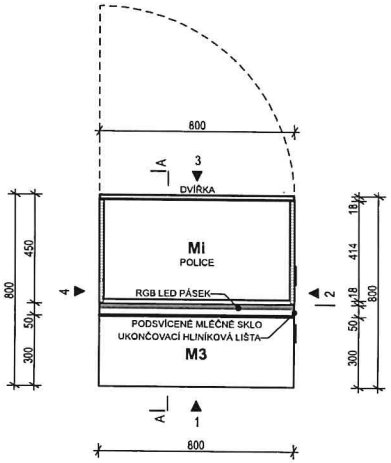

PŮDORYS HORNÍ ČÁSTI

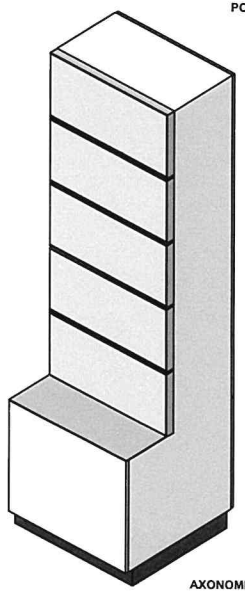

AXONOMETRIE

MATERIÁL:

VNĚJŠÍ:
M1 - MDF, LAK, BÍLÝ, LESK
M2 - MDF, OBKLAD ZRCADLEM, FÓLIE, HPL (VNĚJŠÍ I VNITŘNÍ STRANA), REF. TISCHLERZENTRUM GesmbH, MIRROR GLASS, MIRROR 111, MIRROR KANTE
M3 - MDF, LAK, METALICKÝ, TMAVĚ ŠEDÝ
M4 - SKLO, BEZPEČNOSTNÍ, TRANSPARENTNÍ, ANTIREFLEXNÍ, REF. AGC PRO VITRÍNY A VYSTAVOVÁNÍ
M5 - SKLO, BEZPEČNOSTNÍ, MLÉČNÉ K PROSVÍCENÍ LED PÁSKY PŘI SPODNÍ I HORNÍ STRANĚ

VNITŘNÍ:
Mi - MDF, LAK, BÍLÝ, LESK

VÝSUVY - KROMĚ POHLEDOVÝCH PLOCH SE JEDNÁ O SYSTÉMOVÉ VÝROBKY, VŠECHNY ZAHRNUJÍ DOJEZDY

KOVÁNÍ - SKRYTÉ (PANTY, ATD..), REKTIFIKAČNÍ/STAVITELNÉ NOŽIČKY

ÚCHYTY - TIP-ON, VYSOKÝ ZDVIH

OSVĚTLENÍ - SKRYTÉ, LED, PŘÍPADNĚ S DIFUZÉREM, VYSOKÝ VÝKON

POZNÁMKY:
VÝKRES NENAHRAZUJE VÝROBNÍ NEBO DÍLENSKOU DOKUMENTACI.
ARCHITEKT POŽADUJE PŘED ZAHÁJENÍM VÝROBY NEBO MONTÁŽE PŘEDLOŽENÍ VÝROBNÍ, DÍLENSKÉ, PŘÍPADNĚ MONTÁŽNÍ DOKUMENTACE NA VŠECHNY ČÁSTI INTERIÉRU K ODSOUHLASENÍ.

DOKUMENTACI ZAJISTÍ A PŘEDLOŽÍ VYBRANÝ DODAVATEL.
MATERIÁL A POVRCHOVÁ ÚPRAVA BUDOU VYVZORKOVÁNY A PŘEDLOŽENY KE SCHVÁLENÍ ARCHITEKTOVI.

SOKLY BUDOU ZHOTOVENY NA ZÁKLADĚ FINÁLNÍHO ROZMÍSTĚNÍ MODULŮ TAK, ABY NA SEBE NAVAZOVALY A TVOŘILY JEDNOU PRŮBĚŽNOU LINII.

ORIENTACE JEDNOTLIVÝCH MODULŮ, TZN. OTEVÍRÁNÍ SPODNÍCH ÚLOŽNÝCH PROSTOR, BUDE PŘIZPŮSOBENA KONKRÉTNÍM POZICÍM V RÁMCI PŮDORYSNÉHO USPOŘÁDÁNÍ SHOPU.

VÝŠKOVÝ SYSTÉM Bpv
+/-0,00 = 000,00 m n.m.

PROJEKT
MUZEUM SHOP
Návrh interiéru prostoru pro muzejní obchod

INVESTOR
Národní Muzeum
Václavské náměstí 68, 110 00 Praha 1

ARCHITEKT
Jiří Prokopec
T 777 017 671, E designarchêseznam.cz
Zuzana Drahotová
T 604 928 396, E zuzana.drahotova@gmail.com

STUPEŇ
SPD - soupis prací a dodávek

DATUM
07.07.2020

MĚŘÍTKO
1:20

NÁZEV VÝKRESU
AT.12, modul shopu

ČÍSLO VÝKRESU
D.1.412

Příloha č. 4

Návrh smlouvy

SMLOUVA O NÁJMU PROSTORU SLOUŽÍCÍHO PODNIKÁNÍ Č.

dle ust. § 2302 a násl. zákona č. 89/2012 Sb., Občanský zákoník (dále jen „NOZ") číslo: 191030

uzavřená níže uvedeného dne, měsíce a roku mezi

Národní muzeum

příspěvkovou organizace zřízená MK

Zřizovací listina čj. 17 461/2000 ze dne 27. 12. 2000

se sídlem Praha 1, Nové Město, Václavské náměstí 1700/68, PSČ: 115 79

IČ: 00023272, DIČ: CZ00023272

Zastoupené: PhDr. Michalem Lukešem, Ph.D., generálním ředitelem

(dále jen „Pronajímatel")

a

.....

.....

.....

(dále jen „Nájemce")

I.

ÚVODNÍ USTANOVENÍ

1.1 Pronajímatel prohlašuje, že má příslušnost hospodařit s budovou č.p. 1700, umístěnou na pozemku parc. č. 1 v katastrálním území Nové Město, v obci Praha, která je majetkem České republiky (dále jen „Objekt").

II.

PŘEDMĚT A ÚČEL SMLOUVY

2.1 Pronajímatel přenechává Nájemci k dočasnému užívání prostor s označením 10.149 sloužící podnikání o výměře 58,24 m^2 nacházející se v prvním patře objektu Historická budova Národního muzea na adrese: Václavské náměstí 68, blíže specifikované v příloze č. 1 (dále jen „Předmět nájmu")

2.2 Nájem je sjednán k účelu podnikání Nájemce v oblasti jeho předmětu podnikání, a to provozování obchodu a poskytování informačních služeb.

2.3 Nájemce bude prostor sloužící podnikání užívat v souladu s jeho stavebním určením a kolaudačním rozhodnutím výhradně pro zajištění služby prodeje zboží, poskytování informačních služeb a s tím souvisejícími činnostmi s cílem podpory návštěvnosti objektu, a to vše v souladu s právním režimem kulturní památky a Zřizovací listinou Národního muzea.

2.4 Nájemce přizpůsobí provoz otevírací době, která bude stanovena Pronajímatelem. Jakékoliv změny otevírací doby sdělí Pronajímatel Nájemci s dostatečným předstihem, nejpozději však do 48 hodin před realizací změny.

2.5 Nájemce nesmí v Předmětu nájmu vyvíjet činnost, která by byla v rozporu se zájmy Pronajímatele a mohla by poškodit jeho dobré jméno.

2.6 Nájemce bude prodávat zboží Pronajímatele. Toto zboží bude prodávat vlastním jménem a za ceny, které budou uvedeny v Ceníku zboží Pronajímatele. Za zboží Nájemce přebere hmotnou odpovědnost. Zboží pronajímatele je zastoupeno především publikacemi o výstavách muzea a související literaturou, v omezeném množství jde o dárkové předměty uvedené v e-shopu NM. Celková plocha vystavovaných předmětů a publikací v obchodě, které bude náležet pronajímateli činí max 20%.

2.7 Pronajímatel umožní Nájemci prodej vlastního zboží. Pronajímatel si však výslovně vymiňuje, že prodej veškerého zboží (rozsah, druh a množství) podléhá předchozímu písemnému souhlasu Pronajímatele (obchodní oddělení). Písemný souhlas může Pronajímatel bez udání důvodu nevydat. Prodávané zboží musí být v souladu s kulturním významem a důstojností Národního muzea. Výslovně je zakázán prodej zboží se sexuální tématikou, losů, výherního artiklu apod. Povolení a certifikáty na zboží, jehož prodej je takovými povoleními či certifikáty podmíněn si vyřizuje Nájemce na své náklady. Stejně tak i vytvoření zvláštních podmínek, které jsou s prodejem zboží spojeny, jdou na účet Nájemce. Národní muzeum si vyhrazuje právo vyloučit z prodeje v muzejním obchodě předměty a zboží neslučující se s posláním instituce vyplývajícím ze zakládající listiny Národního muzea. Obalový a transportní materiál na prodané zboží (jako jsou sáčky, papírové tašky apod.) si Nájemce zajistí na vlastní náklady.

2.8 Rozmístění zboží Nájemce v obchodě podléhá schválení Pronajímatele (obchodní oddělení).

2.9 Nájemce bude poskytovat informační služby zákazníkům (návštěvníkům). Jedná se o informování návštěvníků o činnosti Pronajímatele (aktuální výstavy ve všech objektech, umístění dalších objektů Pronajímatele, výše vstupného apod.) a distribuci propagačních materiálů Pronajímatele.

III.
PŘEDÁNÍ A PŘEVZETÍ

3.1 Nájemce se zavazuje převzít od Pronajímatele a Pronajímatel je povinen předat Nájemci Předmět nájmu 27. 8. 2020 za předpokladu, že Nájemce do té doby předloží Pronajímateli potvrzení o pojištění dle článku 9.3. této smlouvy. Den předání Předmětu nájmu je dnem zahájení nájmu.

Nájemce se zavazuje otevřít předmět nájmu pro veřejnost nejpozději 31. 8. 2020 v 10.00 h.

3.2 O předání Předmětu nájmu sepíší smluvní strany předávací protokol, ve kterém bude uvedeno vybavení Předmětu nájmu, jeho aktuální stav, případné vady Předmětu nájmu, stavy měřidel poskytovaných médií a jiné skutečnosti o stavu Předmětu nájmu.

3.3 Nájemce bere na vědomí, že předmět nájmu Pronajímatel kompletně vybavil na své náklady mobiliářem a zavazuje se, že po dobu trvání nájmu bude o toto vybavení pečovat. Soupis vybavení je součástí přílohy č. 2 této smlouvy.

3.4 Prodlení s předáním nebo s převzetím Předmětu nájmu, které bude trvat déle než 7 dnů, se považuje za podstatné porušení smlouvy.

IV.
NÁJEMNÉ

4.1 Nájemce se zavazuje hradit Pronajímateli za užívání Předmětu nájmu měsíčně nájemné skládající se z fixní částky ve výši ..... Kč a dále z částky představující 5 % z tržeb z prodeje vlastního zboží Nájemce (tzn. zboží, které Nájemce prodává na vlastní účet a zboží je pronajímatelem schváleno k prodeji v jeho prostorách dotčených touto smlouvou) v Předmětu nájmu v daném kalendářním měsíci, za který se nájemné hradí. Tržbou se pro účely této

smlouvy rozumí souhrn veškerých příjmů bez DPH Nájemce z prodeje vlastního zboží.

4.2 Nájemce se zavazuje předávat Pronajímateli do 5. dne následujícího kalendářního měsíce přehled o tržbách z prodeje vlastního zboží za příslušný předcházející kalendářní měsíc, a to věrohodným, ověřeným způsobem např. na základě výpisu z registrační pokladny, kopií dokladů EET atp. V případě, že Nájemce ani do 15. dne následujícího kalendářního měsíce nepředloží Pronajímateli přehled o měsíčních tržbách, zavazuje se Nájemce uhradit Pronajímateli smluvní pokutu ve výši 0,01 % z měsíčního nájemného za každý den prodlení s předložením přehledu o měsíčních tržbách.

Nájemce se zavazuje umožnit přístup zástupcům Pronajímatele neomezeně nahlížet do svého účetnictví týkajícího se provozu Předmětu nájmu v plném rozsahu. Oprávnění se vztahuje zejména na ověřování, kontrolu a nahlížení na vazby účetních dokladů, podkladů na účetní zápisy a hodnoty vykázané v účetnictví. Zástupce Pronajímatele je oprávněn vyžadovat opisy, kopie, vysvětlení nebo jiné související činnosti, úkony ve vazbě na svoji činnost.

4.3 V nájemném je zahrnuta úplata za služby poskytované spolu s užíváním Předmětu nájmu.

4.4 Pronajímatel je oprávněn k nájemnému přičíst DPH v zákonné výši ke dni zdanitelného plnění.

4.5 Den zdanitelného plnění je stanoven vždy na 5. den kalendářního měsíce.

4.6 V případě, že Nájemce nemůže Předmět nájmu na základě jednání Pronajímatele po dobu předem určenou Pronajímatelem dočasně užívat, je povinen hradit nájemné v poměrné výši odpovídající skutečnému rozsahu užívání.

V.
PLATEBNÍ PODMÍNKY

5.1 Nájemné je splatné měsíčně zpětně, na základě daňového dokladu vystaveného Pronajímatelem ve lhůtě a způsobem na daňovém dokladu uvedeným. Pronajímateli vzniká právo na nájemné, jakož i právo fakturovat vždy k 5. dni následujícího měsíce.

5.2 Faktury jsou splatné bezhotovostně, a to bankovním převodem na účet uvedený na daňovém dokladu.

5.3 Za den úhrady nájemného se považuje den připsání nájemného na účet Pronajímatele.

5.4 Daňové doklady musí být správné, úplné, průkazné, srozumitelné a průběžně chronologicky vedené způsobem zaručujícím jejich trvalost. Každý daňový doklad musí obsahovat veškeré náležitosti dle předpisů o účetnictví, náležitosti dle daňových předpisů (§ 29 zákona č. 235/2004 Sb., o dani z přidané hodnoty, ve znění pozdějších předpisů).

5.5 V případě, že daňový doklad nebude obsahovat potřebné náležitosti nebo bude obsahovat chybné či neúplné údaje (vč. chybně účtované ceny), je Nájemce oprávněn jej vrátit Pronajímateli k opravě či doplnění s uvedením důvodu vrácení. Vrácení faktury musí být provedeno do data její splatnosti. Po vrácení faktury nové či opravené počíná běžet nová lhůta splatnosti.

VI.
OSTATNÍ PRÁVA A POVINNOSTI

6.1 Nájemce se zavazuje o Předmět nájmu řádně pečovat, udržovat jej v řádném a čistém stavu, chránit jej před škodou a zabezpečovat vlastním nákladem jeho drobné opravy a běžnou údržbu.

6.2 Pro stanovení toho, co se považuje za náklady spojené s běžným udržováním a opravami, se Nájemce zavazuje hradit náklady související s údržbou a opravami, jestliže náklad na jednu opravu nepřesáhne částku 10.000,- Kč.

6.3 Nájemce je povinen bez zbytečného odkladu oznámit Pronajímateli potřebu oprav nad rámec běžné údržby a umožnit mu provedení těchto oprav.

6.4 Nájemce není oprávněn provádět v Předmětu nájmu stavební úpravy.

6.5 Po dobu trvání nájemního vztahu Nájemce nemá právo bez předchozího písemného souhlasu Pronajímatele vymalovat stěny v Předmětu nájmu, instalovat doplňky a vybavení, ani nemůže po Pronajímateli požadovat úhradu nákladů s tím případně spojených.

6.6 Pronajímatel je oprávněn z vážných důvodů vstupovat do Předmětu nájmu. Jinak po předchozím upozornění Nájemce v pravidelných měsíčních intervalech za účelem kontroly Předmětu nájmu.

6.7 V posledních třech měsících trvání nájemního vztahu je Pronajímatel oprávněn vstupovat do Předmětu nájmu v souvislosti s jeho předváděním dalšímu potenciálnímu nájemci.

6.8 Nájemce není oprávněn přenechat Předmět nájmu nebo jeho část do podnájmu nebo bezplatného užívání další osobě.

6.9 Nájemce je povinen se řídit v Objektu i Předmětu nájmu předpisy o bezpečnosti a ochraně zdraví při práci, požární ochraně a ochraně životního prostředí stanovenými Pronajímatelem nad rámec obecně závazných právních předpisů a dále veškerými vnitřními předpisy Pronajímatele platícími v Objektu.

6.10 Nájemce se zavazuje neobtěžovat ostatní oprávněné uživatele Objektu nebo jeho části. Nájemce je povinen strpět nerušené a úplné užívání ostatních prostor v Objektu jejich oprávněným uživatelem.

6.11 Nájemce je povinen ukládat odpad do nádob a na místa k tomu účelu Pronajímatelem určená a postupovat při nakládání v souladu s platnými právními předpisy.

6.12 Nájemce není oprávněn připevnit na Objekt bez předchozího písemného souhlasu Pronajímatele své obchodní označení. Místo umístění, velikost a forma tohoto označení podléhá předchozímu souhlasu Pronajímatele a předchozímu souhlasu příslušného orgánu státní správy, je-li takového souhlasu třeba.

6.13 Nájemce není oprávněn do Předmětu nájmu umístit svoje sídlo.

6.14 Nájemce umožní provádění kontrol, revizí, zkoušek, prohlídek apod. veškerých zařízení umístěných v pronajatých prostorách Pronajímatelem či odbornými pracovníky Pronajímatele. V případě zjištěných závad a nedostatků způsobených Nájemcem, jeho zaměstnanci, nebo vlivem provozované činnosti, se Nájemce zavazuje učinit opatření stanovená kontrolním orgánem, nebo Pronajímatelem v daných termínech.

6.15 Revize elektrických zařízení, která jsou majetkem Pronajímatele, zajišťuje Pronajímatel. Revize elektrických zařízení, která jsou majetkem Nájemce, zajišťuje Nájemce.

6.16 Nájemce je povinen plnit v Předmětu nájmu veškeré povinnosti stanovené právními předpisy a touto smlouvou. Součástí vybavení objektu jsou instalované hasicí prostředky v počtu odpovídajícím požárnímu nebezpečí předpokládané činnosti, pro kterou je objekt určen. Revize a kontroly těchto hasicích prostředků zajišťuje Pronajímatel.

6.17 Nájemce je povinen strpět dočasné omezení užívání Předmětu nájmu v případě, že mu Pronajímatel tuto skutečnost sdělí bez zbytečného odkladu nejpozději však 24 hodin před tímto omezením.

VII.
DALŠÍ POVINNOSTI PRONAJÍMATELE

7.1 Pronajímatel se zavazuje zajistit Nájemci v souvislosti s užíváním Předmětu nájmu: ústřední (dálkové) vytápění, dodávky teplé a studené vody, elektrické energie, úklid a osvětlení společných prostor v Objektu, používání výtahu, odvádění odpadních vod, deratizace, ostraha Objektu.

VIII.
ODPOVĚDNOST ZA ÚJMU

8.1 Kterákoliv ze stran odpovídá druhé straně za újmu, kterou jí způsobí porušením povinnosti stanovené pro tuto smluvní stranu smlouvou nebo právními předpisy.

8.2 Pronajímatel nepřebírá žádnou odpovědnost vůči Nájemci za újmy způsobené v důsledku vad či krátkodobého výpadku služeb, dodávek vody, výpadku topení, telefonu, dodávek elektřiny, fungování elektrických zařízení a kanalizace nebo za jiné obdobné škody či výpadky. Žádné z uvedených skutečností neopravňují Nájemce k neplacení nájemného, úhrady za služby či záloh nebo doplatků za ni Nájemcem Pronajímateli. Nájemce má povinnost okamžitě nahlásit jakýkoli problém tohoto druhu Pronajímateli.

8.3 Nájemce v plném rozsahu odpovídá za újmu vzniklou Pronajímateli nebo jiným osobám porušením jeho povinností vyplývajících z této smlouvy či právních předpisů, porušením povinností Nájemce v oblastech bezpečnosti a ochrany zdraví při práci, požární ochrany a ochrany životního prostředí. Újmou se dle tohoto rozumí i náklady spojené s odstraněním důsledků a příčin a i případné sankce uplatněné proti Pronajímateli oprávněnými orgány státní správy či samosprávy nebo třetími subjekty.

8.4 Ušlý zisk se nenahrazuje, a to ani v obvyklé výši ani ve výši skutečně prokázané.

IX.
POJIŠTĚNÍ

9.1 Pojištění Předmětu nájmu je věcí Pronajímatele.

9.2 Pojištění zařízení a ostatního majetku Nájemce a převzatého zboží uloženého v Předmětu nájmu je věcí Nájemce.

9.3 Nájemce se zavazuje pro účely plnění povinností podle této smlouvy udržovat po celou dobu trvání nájemního vztahu řádné pojištění odpovědnosti za škodu způsobenou Nájemcem, jeho zaměstnanci nebo osobami, které se na jeho žádost vyskytují v Předmětu nájmu, a to do výše způsobené škody minimálně 5 000 000,- Kč. Na základě žádosti Pronajímatele má Nájemce povinnost předložit Pronajímateli potvrzení o sjednaném pojištění (a to ve formě předložení platné pojistné smlouvy nebo pojistného certifikátu) a o úhradě pojistného na aktuální pojistné období.

9.4 V případě pojistné události jsou smluvní strany povinny neodkladně si vzájemné poskytnout nezbytnou součinnost, zejména sdělit si potřebné údaje, resp. přijmout veškerá opatření, která jsou podle pojistné smlouvy potřebná k vyplacení plnění z pojistné smlouvy.

9.5 Plnění z pojistné smlouvy dle předchozího odstavce se Nájemce zavazuje vinkulovat ve prospěch Pronajímatele s tím, že Pronajímatel bude Nájemci povinen poskytnout pojistné plnění, které obdržel na základě pojistné události, pokud Nájemce předtím vlastním následkem odstranil veškeré následky škodné události.

X.
ZAJIŠTĚNÍ ZÁVAZKŮ A PRODLENÍ

10.1 V případě prodlení Nájemce s placením nájemného, se Nájemce zavazuje uhradit Pronajímateli úrok z prodlení ve výši 0,05 % z dlužné částky denně za každý byť započatý den prodlení.

10.2 V případě porušení povinnosti Nájemce doložit Pronajímateli přehled tržeb a/nebo přístupu do svého účetnictví dle ust. čl. IV této smlouvy se Nájemce zavazuje uhradit Pronajímateli smluvní pokutu ve výši 10 000,-Kč za každé jednotlivé porušení.

10.3 V případě porušení dobrého jména Pronajímatele se Nájemce zavazuje uhradit Pronajímateli smluvní pokutu ve výši 100 000,-Kč za každé jednotlivé porušení.

10.4 Právo fakturovat smluvní pokutu vzniká oprávněné straně kdykoli po té, co nastala skutečnost, s níž je spojen vznik práva na smluvní pokutu. Smluvní pokuta je splatná bezhotovostně na účet uvedený ve faktuře vystavené oprávněnou stranou a v den, který je jako den splatnosti ve faktuře uveden, jinak 30. dne po doručení faktury povinné smluvní straně.

10.5 Žádným ujednáním o smluvní pokutě není dotčen nárok poškozené strany na náhradu újmy způsobené porušením povinnosti, na níž se smluvní pokuta vztahuje, a to i v části, v níž výše škody převyšuje sjednanou výši smluvní pokuty.

XI.
DOBA TRVÁNÍ A UKONČENÍ SMLOUVY

11.1 Smlouva se uzavírá na dobu určitou do 31. 08. 2022.

11.2 Kterákoliv ze stran je oprávněna od této smlouvy odstoupit v případě, kdy druhá strana podstatným způsobem poruší tuto smlouvu.

11.3 Odstoupení je účinné okamžikem doručení písemného oznámení o odstoupení druhé straně.

11.4 Smlouva se odstoupením zrušuje s účinky ex nunc, a proto v důsledku odstoupení nezanikají práva a povinnosti týkající se období od uzavření smlouvy do okamžiku účinnosti odstoupení a strany nemají povinnost vracet si plnění poskytnuté podle smlouvy, vztahující se k období od uzavření smlouvy do okamžiku odstoupení.

11.5 Případné odstoupení od této smlouvy se nedotýká nároků na náhradu újmy, úroky z prodlení a smluvní pokuty.

11.6 Pronajímatel je oprávněn tuto smlouvu vypovědět z důvodů uvedených v čl. 11.8 písm. a) až g) této smlouvy. Nájemce je oprávněn tuto smlouvu vypovědět z důvodů uvedených v čl. 11.8 písm. h) až i) této smlouvy. Výpověď musí být písemná a doručená druhé smluvní straně.

11.7 Výpovědní lhůta činí 1 měsíc, nestanoví-li tato smlouva jinak, a počíná běžet od prvního dne měsíce následujícího po doručení výpovědi druhé straně.

11.8 Výpovědní důvody této smlouvy jsou následující:

a) Nájemce užívá Předmět nájmu v rozporu se smlouvou,

b) Nájemce je o více než jeden měsíc v prodlení s placením nájemného,

c) Nájemce dá Předmět nájmu nebo jeho část do užívání další osobě bez souhlasu Pronajímatele,

d) Nájemce v Předmětu nájmu provede stavební úpravy bez souhlasu Pronajímatele

e) Nájemce nebo osoby, které s ním užívají Předmět nájmu, přes písemné upozornění hrubě porušují klid nebo pořádek.

f) Nájemce podstatným způsobem porušuje tuto smlouvu.

g) Nájemce ztratí způsobilost k provozování činnosti, pro kterou si Předmět nájmu najal.

h) Předmět nájmu se stane bez zavinění Nájemce na dobu delší než 30 dnů nezpůsobilý ke smluvenému užívání.

i) Pronajímatel podstatným způsobem porušuje tuto smlouvu.

XII.
VRÁCENÍ PŘEDMĚTU NÁJMU

12.1 Nájemce je povinen nejpozději dnem ukončení nájemního vztahu na své náklady Předmět nájmu vyklidit, odstranit veškerá zařízení a příslušenství, která v pronajatých prostorách nainstaloval a předat Pronajímateli Předmět nájmu ve stavu, v jakém jej od něho převzal, s přihlédnutím k obvyklému opotřebení.

12.2 Pro případ prodlení Nájemce s vyklizením Předmětu nájmu při skončení nájmu, a to z jakéhokoliv důvodu, nebo prodlení s jeho uvedením do dohodnutého stavu ujednávají si smluvní strany smluvní pokutu ve výši trojnásobku měsíčního nájemného za každý i započatý měsíc prodlení s plněním povinnosti předvídané v tomto odstavci.

12.3 Pro případ prodlení Nájemce s vyklizením či předáním Předmětu nájmu má Pronajímatel právo kdykoli Předmět nájmu na náklady Nájemce sám vyklidit, s čímž Nájemce výslovně souhlasí.

12.4 Smluvní strany se dohodly, že nevyzvedne-li si Nájemce věci, které zanechal v Předmětu nájmu ani do 30 dnů od skončení nájemního vztahu, je Pronajímatel oprávněn tyto věci zcizit a z výtěžku uspokojit své pohledávky za Nájemcem. K tomu ho Nájemce tímto výslovně zmocňuje. Případný peněžní přebytek zašle Pronajímatel Nájemci na účet Nájemcem sdělený.

XIII.

DORUČOVÁNÍ A JINÁ KOMUNIKACE

13.1 Nestanoví-li tato smlouva jinak, považují se veškeré písemnosti, oznámení a dokumenty podle této smlouvy za řádně předané nebo doručené, pokud budou učiněny oprávněnou osobou nebo adresované oprávněné osobě a budou:

- doručeny osobně nebo prostřednictvím držitele poštovní licence, a to ve chvíli, kdy budou doručeny na adresu sídla druhé smluvní strany nebo na adresu dodatečně písemně oznámenou druhé smluvní straně.

13.2 Změnit či ukončit tuto smlouvu je možné pouze na základě písemného jednání doručeného druhé smluvní straně osobně nebo prostřednictvím držitele poštovní licence.

13.3 Kontaktní adresy či čísla platná pro doručování jsou uvedeny u kontaktních osob. Adresa pro doručování písemností je aktuální sídlo nebo místo podnikání smluvní strany.

13.4 Změní-li kterákoliv ze stran některý z kontaktních údajů, zavazuje se tuto změnu bez zbytečného odkladu oznámit druhé straně. Změna je vůči druhé straně účinná okamžikem doručení oznámení.

XIV.

ROZHODNÉ PRÁVO

14.1 Tato smlouva, její výklad a otázky v ní neupravené se řídí českým právem.

XV.

KONTAKTNÍ OSOBY

15.1 Kontaktní osobou Pronajímatele je Jan Růžička, tel.: 739 542 222; e-mailová adresa: jan_ruzicka@nm.cz.

15.2 Kontaktní osobou Nájemce je ....., tel.: ..... ; e-mailová adresa: .....

15.3 Změna v kontaktních osobách uvedených výše je účinná doručením písemného oznámení (dle podmínek dohodnutých v této smlouvě) druhé smluvní straně, ze kterého bude vyplývat, že tato strana mění kontaktní osobu. V případě, že z oznámení bude vyplývat, že smluvní strana pouze odvolala svoji kontaktní osobu, aniž by zároveň určila novou, je oprávněn v dané oblasti jednat za tuto smluvní stranu její statutární zástupce.

XVI.
SALVATORNÍ USTANOVENÍ

16.1 V případě, že některé ustanovení smlouvy je nebo se stane neplatné či neúčinné, zůstávají ostatní ustanovení smlouvy platná a účinná. Smluvní strany se zavazují nahradit neplatné či neúčinné ustanovení smlouvy ustanovením jiným, platným a účinným, které svým obsahem a smyslem odpovídá nejlépe obsahu a smyslu ustanovení původního.

XVII.
ZÁVĚREČNÁ USTANOVENÍ

17.1 Tato smlouva je sepsána ve třech vyhotoveních, z nichž Pronajímatel obdrží dvě a Nájemce jedno.

17.2 Nájemce není oprávněn převést práva a povinnosti z této smlouvy na třetí osobu bez souhlasu Pronajímatele.

17.3 Tato smlouva nabývá platnosti dnem uzavření a účinnosti dnem zveřejnění v registru smluv.

17.4 Účastníci prohlašují, že při sjednávání této smlouvy jednají svobodně, vážně a určitě a že tyto nesjednávají v tísni nebo za nápadně nevýhodných podmínek a na důkaz toho připojují své podpisy.

V Praze dne

V Praze dne

NÁJEMCE:

.....

.....

PRONAJÍMATEL:

Národní muzeum

PhDr. Michal Lukeš, Ph,.D.

Generální ředitel

Příloha č. 1 Půdorys a umístění prostor

Příloha č. 2 Soupis vybavení obchodu